P *Item*	CODICE *Code*	DESCRIZIONE *Designation*
1	ZSED002..	Sede per gruppi a muro
2	ZCAL003..	Calotta 3/4" per miscelatore a parete
3	ZVIT005	Vitone unificato 1/2" con filetto
4	ZMAN014..	Maniglia completa ETOILE
5	ZACC094	Vite 3/16 per maniglia
6	ZPLA025	Placchetta Ø13mm rossa o blu
7	ZECC003	Eccentrico con rosone 1/2" x 3/4"
8	ZCAN015..	Canna tubo "S" Ø16 mm interasse 160 mm con rompigetto
9	ZAER009..	Rompigetto Ø22x1F

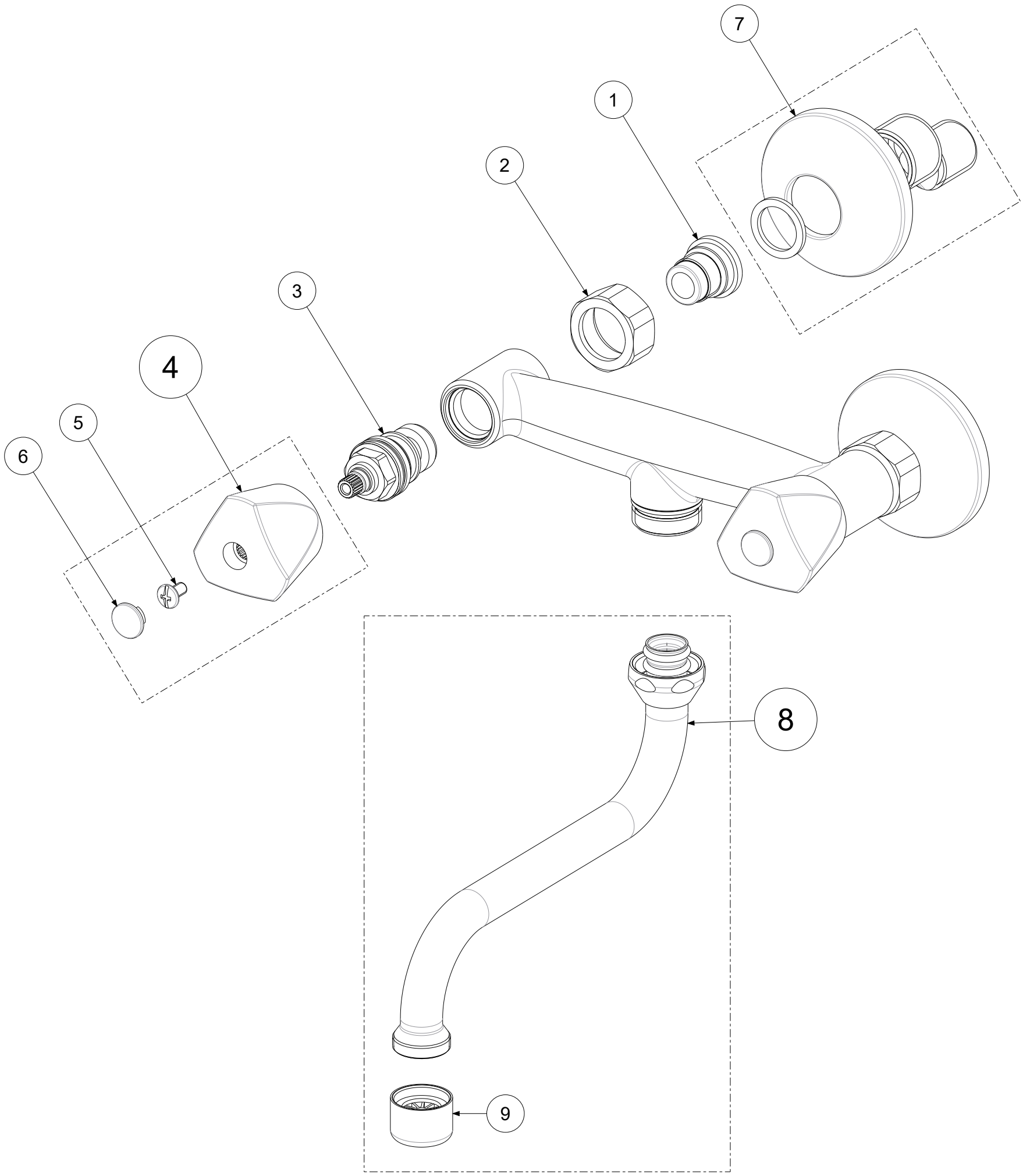

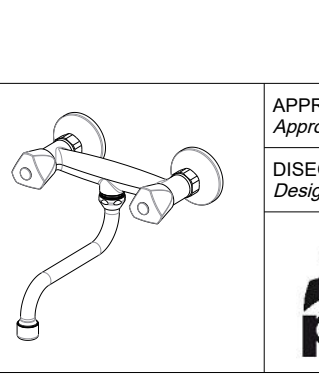

APPROVATO: *Approved:*			A3	SCALA *Scale*	1:1,667	MATERIALE *Material*	VARI
DISEGNATO: *Design:*	Bertoli	12/06/2023		UNITA' *Unit*	mm	SERIE *Range*	ETOILE
	DESCRIZIONE - *Description:* Gruppo lavello Oli con raccordo foro 18 canna S D18 ETOILE						
	FOGLIO - *Sheet:*	Ricambi		CODICE - *Part Number:*		**ET161CR11**	

La Rubinetteria PAFFONI si riserva a termini di legge la proprietà del presentedisegno con divieto di riprodurlo o comunicarlo a terzi senza autorizzazione - *Rubinetteria Paffoni reserves the ownership of this drawing by law with the prohibition of reproducing it or communicating it to third parties without authorization*