| P<br>*Item* | CODICE<br>*Code* | DESCRIZIONE<br>*Designation* |
|---|---|---|
| 1 | ZVIT005 | Vitone unificato 1/2" con filetto |
| 2 | ZMAN014.. | Maniglia completa ETOILE |
| 3 | ZACC094 | Vite 3/16 per maniglia |
| 4 | ZPLA025 | Placchetta Ø13mm rossa o blu |
| 5 | ZAER010.. | Rompigetto Ø 24x1M |
| 6 | ZTUB001.. | Tubo rame con raccordo per miscelatore M10x1 (1 pezzo) |
| 7 | ZFIS013 | Set fissaggio |
| 8 | ZAST005.. | Asta completa Ø4 mm |
| 9 | ZAST023.. | Snodino per asta scarico |
| 10 | ZSCA040.. | Scarico 1'1/4 modello NEW (ZM) c/tappo host. |

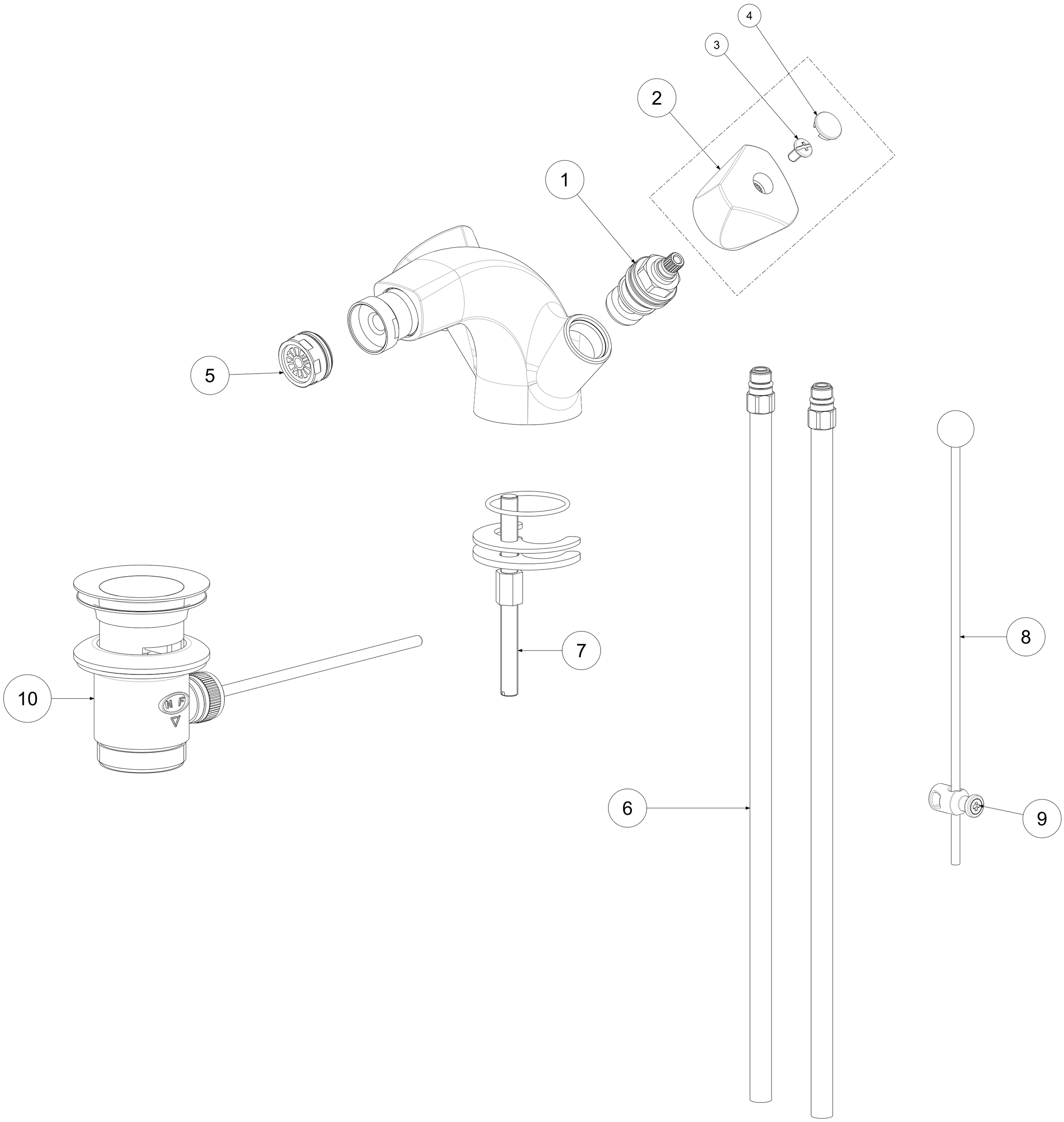


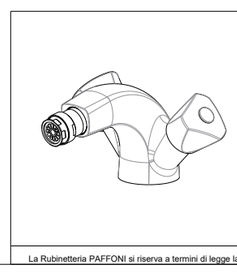

| | | | | | | | |
|---|---|---|---|---|---|---|---|
| | APPROVATO:<br>*Approved:* | | | A2 | SCALA<br>*Scale* | 1:1,25 | MATERIALE<br>*Material* | VARI |
| | DISEGNATO:<br>*Design:* | Bertoli | 14/05/2021 | | UNITA'<br>*Unit* | mm | SERIE<br>*Range* | ETOILE |
| | paffoni | DESCRIZIONE - *Description:*<br>Gruppo monof. bidet S/A 1'1/4 ETOILE<br>*Bidet one hole mixer 1' 1/4 ETOILE* | | | | | | |
| | | FOGLIO - *Sheet:* | Ricambi | CODICE - *Part Number:* | | | | **ET135CR** |

La Rubinetteria PAFFONI si riserva a termini di legge la proprietà del presentedisegno con divieto di riprodurlo o comunicarlo a terzi senza autorizzazione - *Rubinetteria Paffoni reserves the ownership of this drawing by law with the prohibition of reproducing it or communicating it to third parties without authorization*