P *Item*	CODICE *Code*	DESCRIZIONE *Designation*
1	ZVIT005	Vitone unificato 1/2" con filetto
2	ZMAN014..	Maniglia completa ETOILE
3	ZACC094	Vite 3/16 per maniglia
4	ZPLA025	Placchetta Ø13mm rossa o blu
5	ZAER010..	Rompigetto Ø 24x1M
6	ZTUB001..	Tubo rame con raccordo per miscelatore M10x1 (1 pezzo)
7	ZFIS013	Set fissaggio
8	ZAST005..	Asta completa Ø4 mm
9	ZAST023..	Snodino per asta scarico
10	ZSCA040..	Scarico 1'1/4 modello NEW (ZM) c/tappo host.

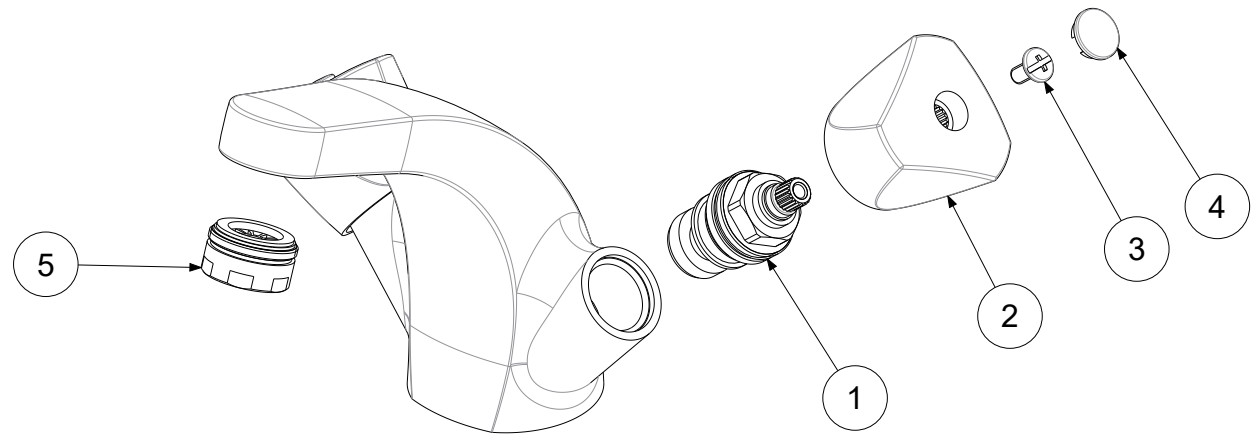

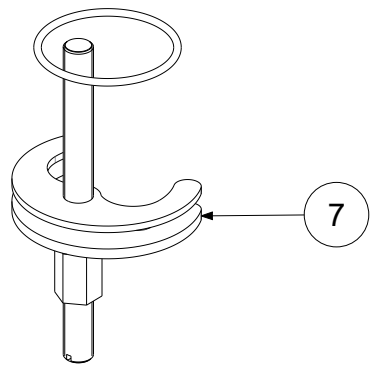

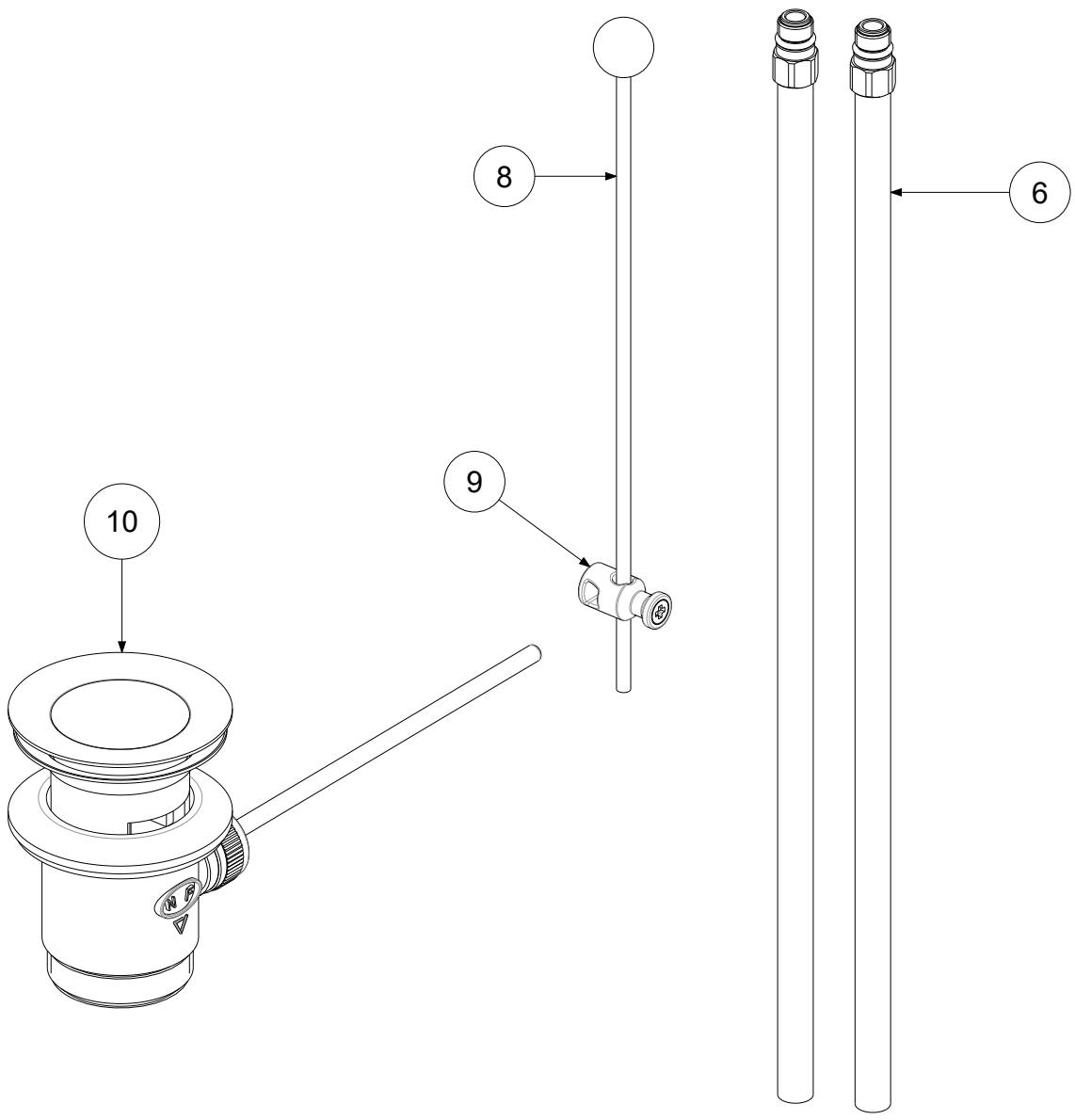

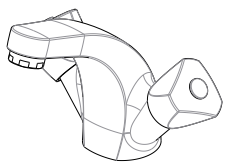

APPROVATO: *Approved:*			A3	SCALA *Scale*	1:2	MATERIALE *Material*	VARI
DISEGNATO: *Design:*	Bertoli	12/10/2021		UNITA' *Unit*	mm	SERIE *Range*	ETOILE
		DESCRIZIONE - *Description:*					
		Gruppo monof. lavabo S/A 1'1/4 ETOILE					
		FOGLIO - *Sheet:*	Ricambi	CODICE - *Part Number:*			**ET075CR**

La Rubinetteria PAFFONI si riserva a termini di legge la proprietà del presentedisegno con divieto di riprodurlo o comunicarlo a terzi senza autorizzazione - *Rubinetteria Paffoni reserves the ownership of this drawing by law with the prohibition of reproducing it or communicating it to third parties without authorization*