P *Item*	CODICE *Code*	DESCRIZIONE *Designation*
1	ZVIT004	Vitone unificato 1/2" per incasso
2	ZCAP002..	Cappuccio scorrevole
3	ZMAN014..	Maniglia completa ETOILE
4	ZACC094	Vite 3/16 per maniglia
5	ZPLA025	Placchetta Ø13mm rossa o blu

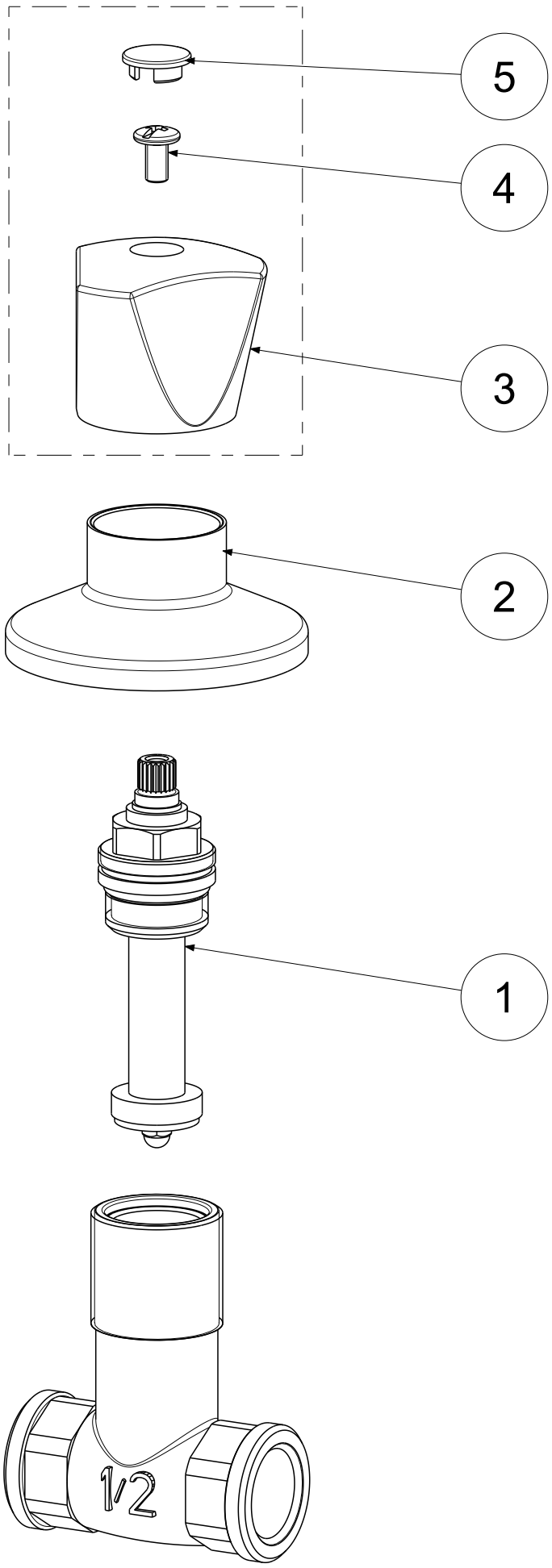

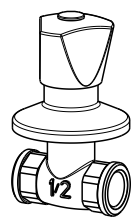

APPROVATO: *Approved:*			A3	SCALA *Scale*	0,800	MATERIALE *Material*	VARI
DISEGNATO: *Design:*	Giampani	20/03/2019		UNITA' *Unit*	mm	SERIE *Range*	NILO
		DESCRIZIONE - *Description:* Rubinetto incasso 1/2" *Concealed valve 1/2"*					
		FOGLIO - *Sheet:*	Ricambi	CODICE - *Part Number:*		**ET010CR**	

La Rubinetteria PAFFONI si riserva a termini di legge la proprietà del presentedisegno con divieto di riprodurlo o comunicarlo a terzi senza autorizzazione - *Rubinetteria Paffoni reserves the ownership of this drawing by law with the prohibition of reproducing it or communicating it to third parties without authorization*