P *Item*	**CODICE** *Code*	**DESCRIZIONE** *Designation*
1	ZVIT032..	Cartuccia c/maniglia graduata x EQUO PLUS e EQUO STAR (tipo vecchio)
2	ZVIT001	Vitone dischi ceramici 90° dx
3	ZMANV206..	Maniglia abs completa per vitone
4	ZRAC022..	Raccordo 1/2" con OR
5	ZACC146	Valvolina antiritorno D.15 mod. normale Lungo
6	ZSED029..	Sede per miscelatori termostatici con valvolina e anello
7	ZCAL023..	Calotta per miscelatori a parete
8	ZECC039..	Rosone x eccentrico Shark assembl. c/g. fibra cromo
9	ZRAC064..	Attacco muro CORTO 3/4 x 1/2 mm 55 x termostatico Demont

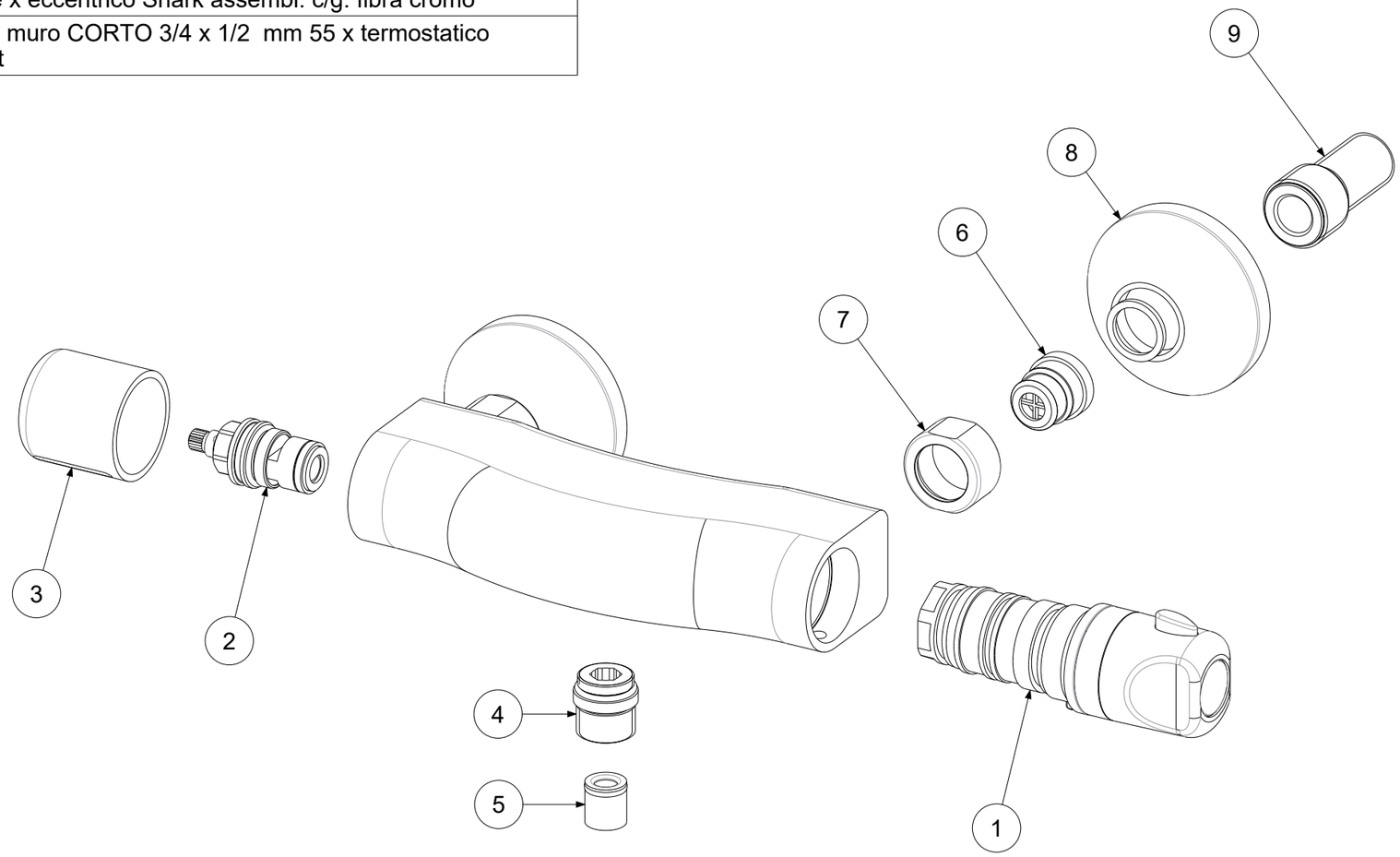

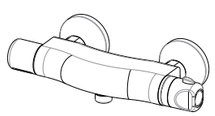

APPROVATO: *Approved:*			A3	SCALA *Scale*	1:2	MATERIALE *Material*	VARI
DISEGNATO: *Design:*	Bertoli	01/12/2021		UNITA' *Unit*	mm	SERIE *Range*	EQUO PLUS
	DESCRIZIONE - *Description:* Misc.termostatico doccia esterno c/racc.corti EQUO PLUS *Shower therm.mixer EQUO PLUS*						
	FOGLIO - *Sheet:*	Ricambi		CODICE - *Part Number:*	**EQP168CR1C**		

La Rubinetteria PAFFONI si riserva a termini di legge la proprietà del presentedisegno con divieto di riprodurlo o comunicarlo a terzi senza autorizzazione - *Rubinetteria Paffoni reserves the ownership of this drawing by law with the prohibition of reproducing it or communicating it to third parties without authorization*