P *Item*	CODICE *Code*	DESCRIZIONE *Designation*
1	ZVIT028	Cartuccia deviatore
2	ZGHI003	Ghiera fermacartuccia
3	ZMANV085..	Maniglia completox vitone cer.termost. vasca EQN022DMCO1C (Demont)
4	ZVIT029..	Cartuccia termostatica con maniglia graduata per EQUO TOP
5	ZRAC022..	Raccordo 1/2" con OR
6	ZACC146	Valvolina antiritorno D.15 mod. normale Lungo
7	ZAER003..	Aeratore Ø28x1M
8	ZSED029..	Sede per miscelatori termostatici con valvolina e anello
9	ZACC281	Valvolina antiritorno D.15 modello CORTO
10	ZCAL003..	Calotta 3/4" per miscelatore a parete
11	ZCAL003..	Calotta 3/4" per miscelatore a parete
12	ZECC039..	Rosone x eccentrico Shark assembl. c/g. fibra cromo
13	ZRAC064..	Attacco muro CORTO 3/4 x 1/2 mm 55 x termostatico Demont
14	ZRAC064..	Attacco muro CORTO 3/4 x 1/2 mm 55 x termostatico Demont

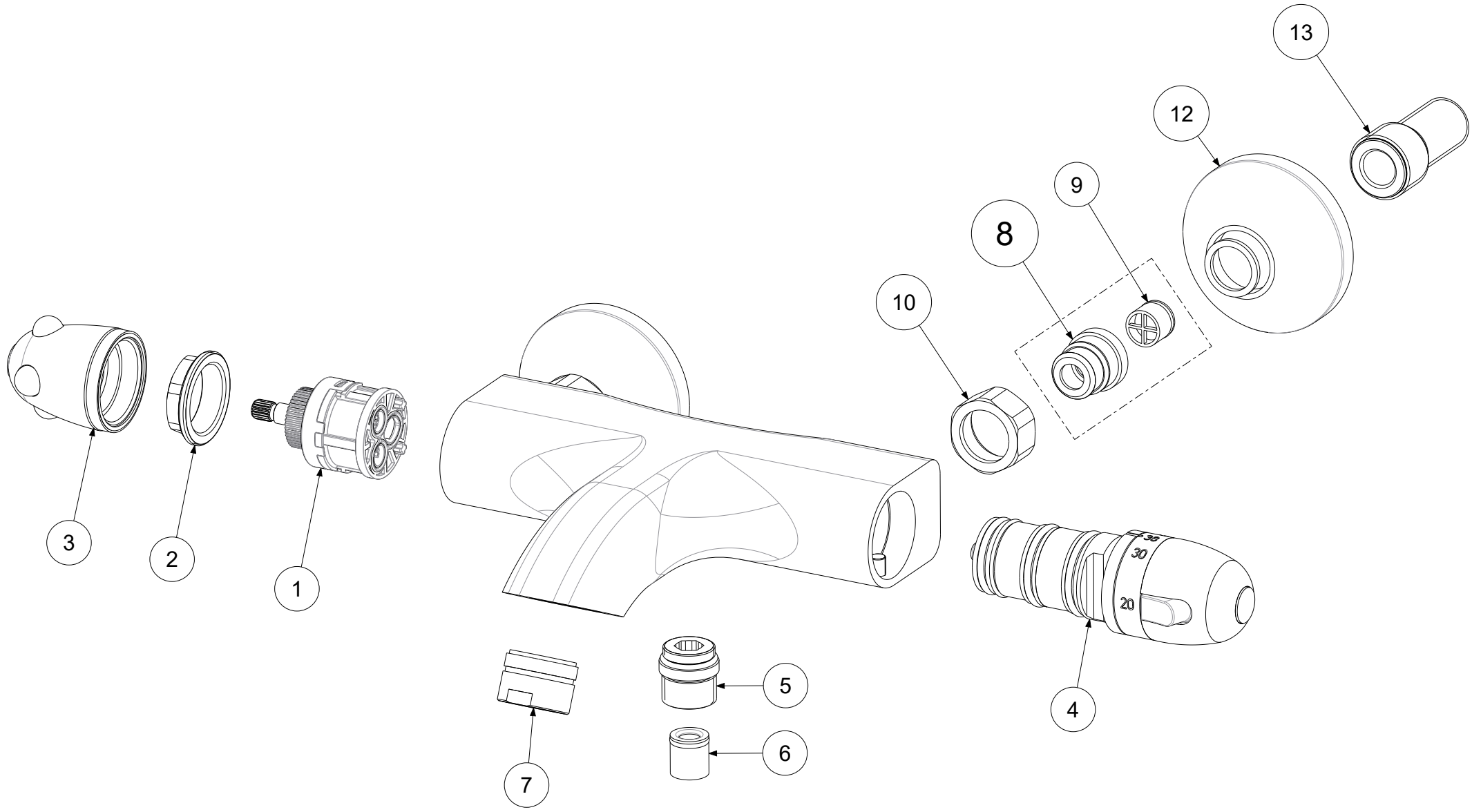

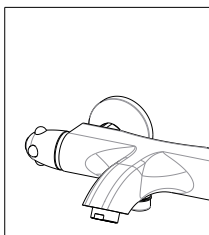

APPROVATO: *Approved:*			A3	SCALA *Scale*	1,000	MATERIALE *Material*	VARI
DISEGNATO: *Design:*	Bertoli	27/05/2019		UNITA' *Unit*	mm	SERIE *Range*	EQUO NEW

DESCRIZIONE - *Description:*

Mix Termostatico vasca (Demont) c/racc.corti EQUO NEW
Thermostatic bath/shower mixer

FOGLIO - *Sheet:*	Ricambi	CODICE - *Part Number:*	**EQN022DMCO1C**

La Rubinetteria PAFFONI si riserva a termini di legge la proprietà del presentedisegno con divieto di riprodurlo o comunicarlo a terzi senza autorizzazione - *Rubinetteria Paffoni reserves the ownership of this drawing by law with the prohibition of reproducing it or communicating it to third parties without authorization*