P *Item*	CODICE *Code*	DESCRIZIONE *Designation*
1	ZA91400	Cartuccia miscelatore D.25 NUOVA APERTA
2	ZGHI030..	Ghiera fermacartuccia (NUOVA) M30x1
3	ZCAP062..	Cappuccio sottoleva in metallo
4	ZLEV173..	Leva completa CUBO x art.ELX
5	ZAER006..	Snodo con aeratore
6	ZAER078..	Aeratore Ø24x1M
7	ZBAS095..	Basetta ottone
8	ZFLX102....	Set 2 flex inox SOFT PEX F3/8 cm.45
9	ZFIS139	Set fissaggio

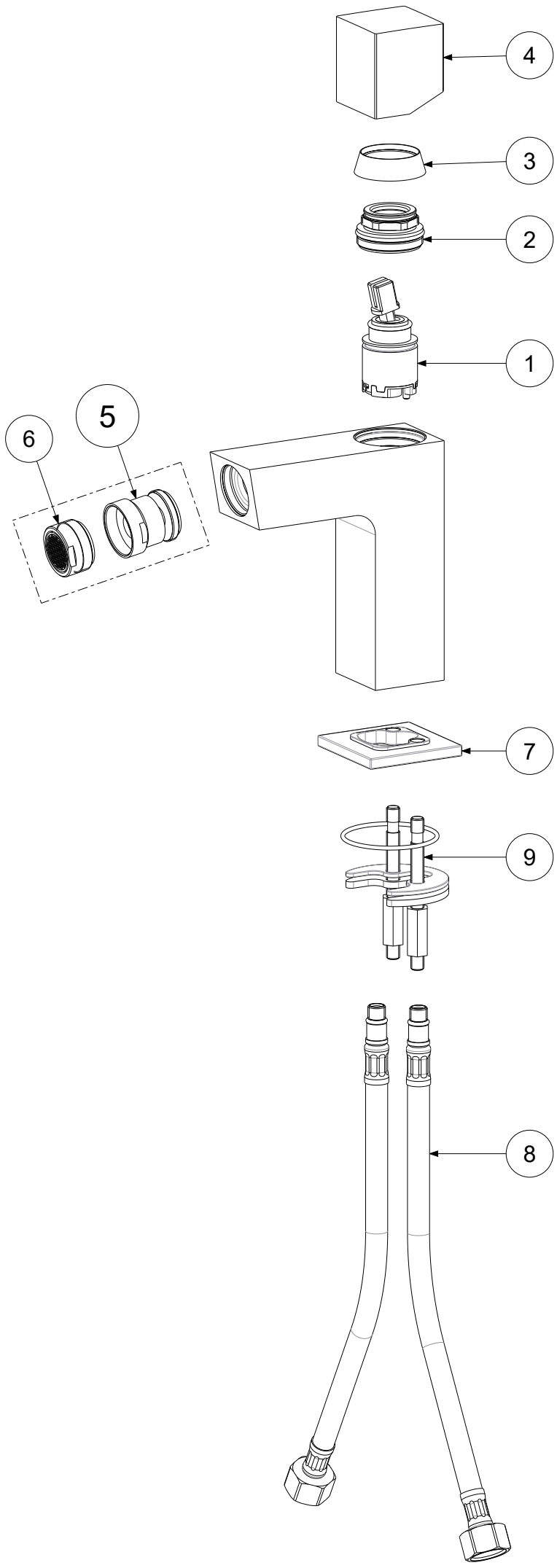

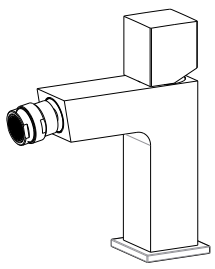

APPROVATO: *Approved:*			A3	SCALA *Scale*	1:2,5	MATERIALE *Material*	VARI
DISEGNATO: *Design:*	Bertoli	27/10/2020		UNITA' *Unit*	mm	SERIE *Range*	ELLE

DESCRIZIONE - *Description:*

Miscelatore bidet T/C c/leva Cubo senza perno ELLE
Bidet mixer without waste with CUBO handle ELLE

FOGLIO - *Sheet:*	Ricambi	CODICE - *Part Number:*	**ELX131CR**

La Rubinetteria PAFFONI si riserva a termini di legge la proprietà del presentedisegno con divieto di riprodurlo o comunicarlo a terzi senza autorizzazione - *Rubinetteria Paffoni reserves the ownership of this drawing by law with the prohibition of reproducing it or communicating it to third parties without authorization*