P *Item*	Liv. *Lev.*	CODICE *Code*	FIN.	DESCRIZIONE *Designation*	Q.tà *Q.ty*	MAT.
1	2	3021237TO	CR	Corpo mix lavabo medio ELLE/EFFE tornito	1	CC770S
2	2	5002078CR	CR	Tassello con tubi per lavabo Medio ELLE/EFFE cromato ass. c/o.r. e grano	1	VARI
3	3	5001557CR	CR	Tassello con tubi per lavabo Medio ELLE/EFFE cromato	1	VARI
4	4	2041715GR	GR	Tassello per lavabo prolungato Level/Elys Rev.C grezzo (1000569)	1	CW617N
5	4	5001557GR	GR	Tubi rame saldati con ns tassello e raccordi per lavabo Medio ELLE/EFFE	2	RAME
6	4	2041716GR	CR	Raccordo per tubo att. M8x1 prolungato Level /Elys grezzo(1000571)	2	CW617N
7	3	2041800GR	GR	Grano inox M4x12 DIN 913 A2 per equo Level punta piana	1	INOX
8	3	2092053		Anello O.R. 24 x 2 EPDM PEROX 70SH KTW-W270 Rev.B	1	EPDM
9	2	4072097		Cartuccia K25 aperta NUOVA KH25OP con asta inox/grigia/KEROX	1	VARIOUS
10	2	5002114CR	CR	Ghiera fermacartuccia M30x1 per TAPWELL cromata ass. c/o.r.	1	VARIOUS
11	3	2042627GR	GR	Ghiera fermacartuccia M30x1 per TAPWELL Rev.A grezza	1	CW617N
12	3	2092397		Anello O.R. 25.12 x 1.78 EPDM PEROX 70SH KTW-W270 Rev.B	1	EPDM
13	2	2042288GR	CR	Cappuccetto sottoleva D32.5 H10.5W 26x19 ELLE/EFFE	1	CW617N
14	2	2042505GR	CR	Maniglia 36x36 H50 senza perno per EFFE Rev.A grezza	1	CW617N
15	2	2041560GR	GR	Grano inox M5x6 punta conica x Berry/176 Stick (GN 0003)	1	INOX
16	2	2091105CRN	CRN	Bottone D6 cromo neutro per leve Stick/Berry	1	ABS
17	2	2051123CR	CR	Aeratore Perlator HC-Z M24x1 (verde) per lavabo Level	1	VARIOUS
18	2	2042290CR	CR	Basetta 48x48 x lavabo/bidet	1	ZAMA
19	2	8001124S		Set fissaggio x lavabo bidet Elle/Effe rif. 124SPECIALE CON O.R. 41X1.78	1	VARIOUS
20	2	4071265CRPX	CR	Flex inox DN6 cm35 M8x1 F3/8 sede guar EPX PLURIC.	2	VARI

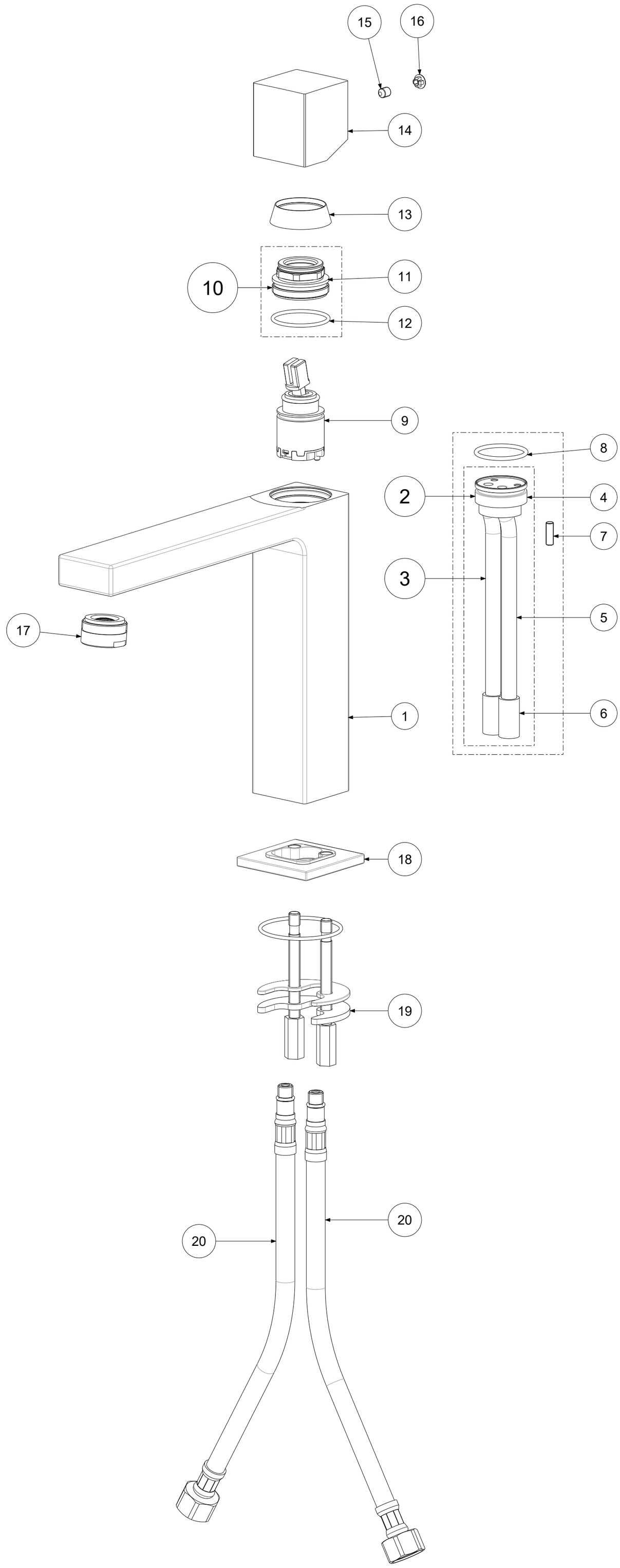

APPROVATO: *Approved:*			A2	SCALA *Scale*	1:1,667	MATERIALE *Material*	VARI
DISEGNATO: *Design:*	Bertoli	15/06/2021		UNITA' *Unit*	mm	SERIE *Range*	ELLE

DESCRIZIONE - *Description:*

Misc. lavabo T/C Prolungato MEDIO c/leva Cubo senza perno ELLE
Wash basin mixer MEDIUM HIGH w/o waste with CUBO handle ELLE

FOGLIO - *Sheet:*	Esploso	CODICE - *Part Number:*	**ELX074CR**
		PROGETTO - *Project*	

La Rubinetteria PAFFONI si riserva a termini di legge la proprietà del presentedisegno con divieto di riprodurlo o comunicarlo a terzi senza autorizzazione - *Rubinetteria Paffoni reserves the ownership of this drawing by law with the prohibition of reproducing it or communicating it to third parties without authorization*