P *Item*	CODICE *Code*	DESCRIZIONE *Designation*
1	ZA91400	Cartuccia miscelatore D.25 NUOVA APERTA
2	ZGHI030..	Ghiera fermacartuccia (NUOVA) M30x1
3	ZCAP062..	Cappuccio sottoleva in metallo
4	ZLEV173..	Leva completa CUBO x art.ELX
5	ZAER078..	Aeratore Ø24x1M
6	ZBAS095..	Basetta ottone
7	ZFIS139	Set fissaggio
8	ZFLX069..	Flex inox
9	ZAST046..	Asta pomolo snodino Ø4mm piegata
10	ZSCA002..	Scarico normale 1"1/4G

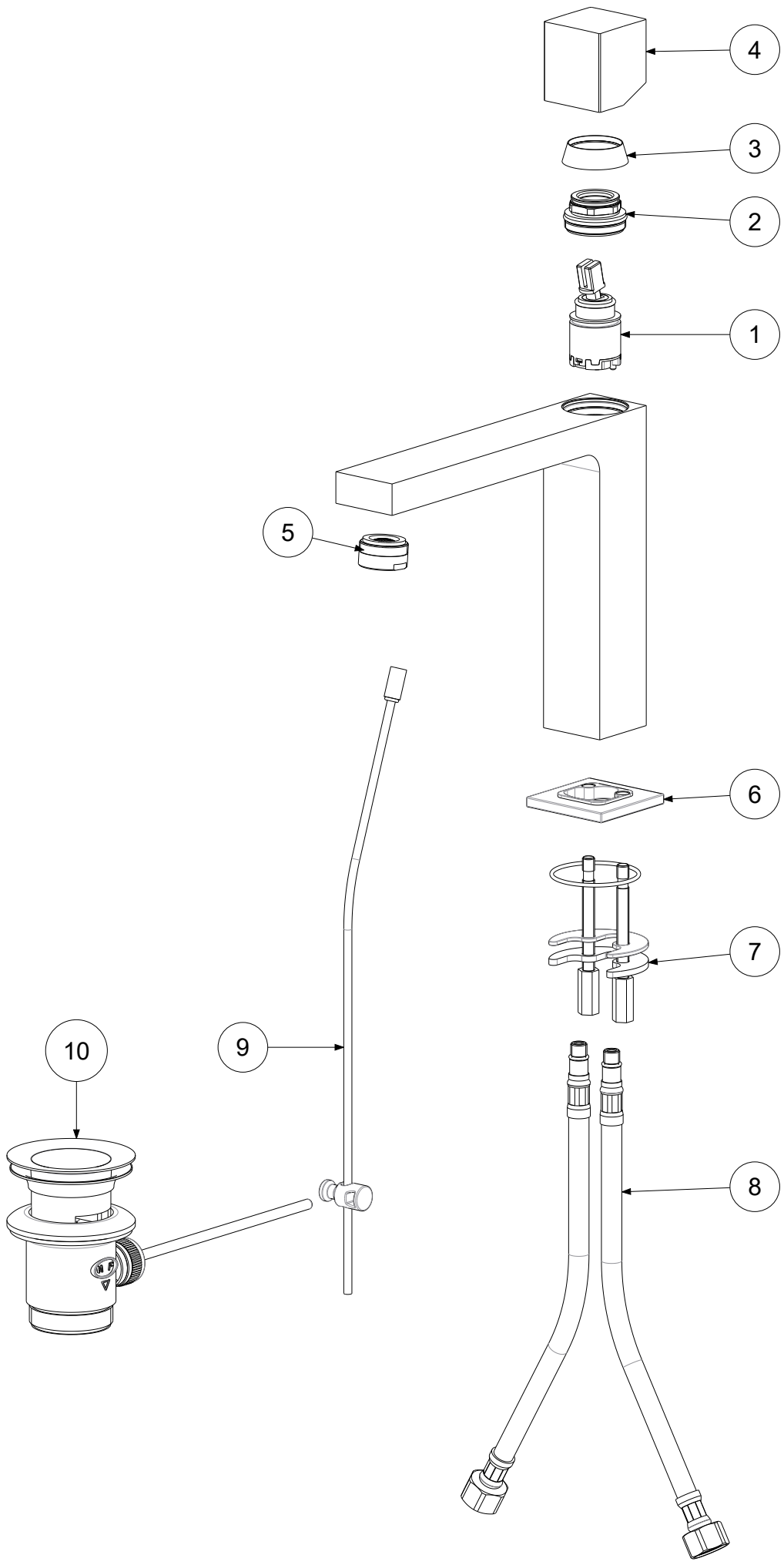

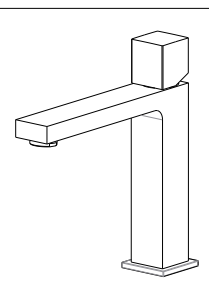

APPROVATO: *Approved:*			A3	SCALA *Scale*	1:2,857	MATERIALE *Material*	VARI
DISEGNATO: *Design:*	Bertoli	26/10/2020		UNITA' *Unit*	mm	SERIE *Range*	ELLE

DESCRIZIONE - *Description:*

Misc. lavabo S/A 1'1/4 Prolungato MEDIO c/leva Cubo senza perno ELLE
Wash basin mixer MEDIUM HIGH with 1" 1/4 PUW with CUBO handle ELLE

FOGLIO - *Sheet:*	Ricambi	CODICE - *Part Number:*	**ELX073CR**

La Rubinetteria PAFFONI si riserva a termini di legge la proprietà del presentedisegno con divieto di riprodurlo o comunicarlo a terzi senza autorizzazione - *Rubinetteria Paffoni reserves the ownership of this drawing by law with the prohibition of reproducing it or communicating it to third parties without authorization*