P *Item*	CODICE *Code*	DESCRIZIONE *Designation*
1	ZA91400	Cartuccia miscelatore D.25 NUOVA APERTA
2	ZGHI030..	Ghiera fermacartuccia (NUOVA) M30x1
3	ZCAP062..	Cappuccio sottoleva in metallo
4	ZLEV234..	Leva completa Rovesciata (Tipo nuovo) per laterale 179/880/877/837 ELLE
5	ZCAN079	Canna piatta con aeratore
6	ZAER050	Aeratore a scomparsa + chiavetta
7	ZACC343	Chiavetta per aeratore
8	ZBAS053..	Basetta 60x45
9	ZFLX001..	Set flex inox 3/8" cm.35 c/guar.
10	ZFIS038	Set fissaggio

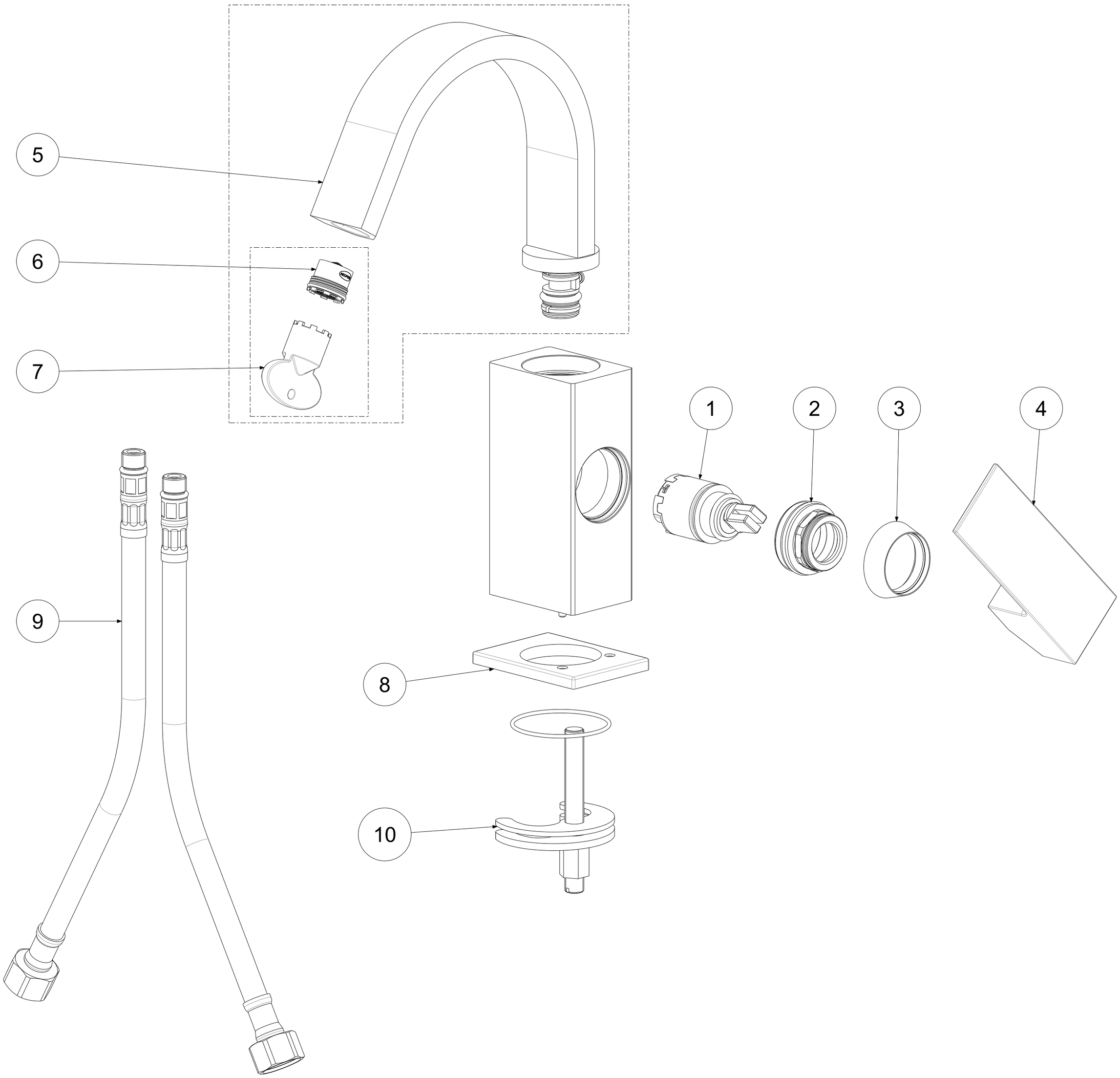

APPROVATO: *Approved:*			A2	SCALA *Scale*	1:1,25	MATERIALE *Material*	VARI
DISEGNATO: *Design:*	Bertoli	16/04/2021		UNITA' *Unit*	mm	SERIE *Range*	ELLE
	DESCRIZIONE - *Description:* Misc.bidet girevole T/C canna piatta ELLE *Bidet mixer with flat swivel spout w/o waste ELLE*						
	FOGLIO - *Sheet:*		Ricambi		CODICE - *Part Number:*		**EL838CR**

La Rubinetteria PAFFONI si riserva a termini di legge la proprietà del presentedisegno con divieto di riprodurlo o comunicarlo a terzi senza autorizzazione - *Rubinetteria Paffoni reserves the ownership of this drawing by law with the prohibition of reproducing it or communicating it to third parties without authorization*