P *Item*	CODICE *Code*	DESCRIZIONE *Designation*
1	ZSED001..	Sede per miscelatori a parete
2	ZSED001..	Sede per miscelatori a parete
3	ZCAL007..	Calotta per miscelatori a parete
4	ZA91103R	Cartuccia Ø35mm con distributore
5	ZGHI010	Ghiera ferma cartuccia 37 x 1
6	ZCAP034..	Cappuccio sottoleva metallo 37x1
7	ZLEV098	Leva completa mod. CUBO
8	ZRAC022..	Raccordo 1/2" con OR
9	ZACC146	Valvolina antiritorno D.15 mod. normale Lungo
10	ZECC029..	Eccentrico con rosone 1/2"x3/4"
11	ZSUP025..	Supporto esterno Level snodato in ABS
12	ZFLO001..	Flessibile 1500mm doppia aggraffatura e calotta conica
13	ZDOC117..	Doccetta premium completa

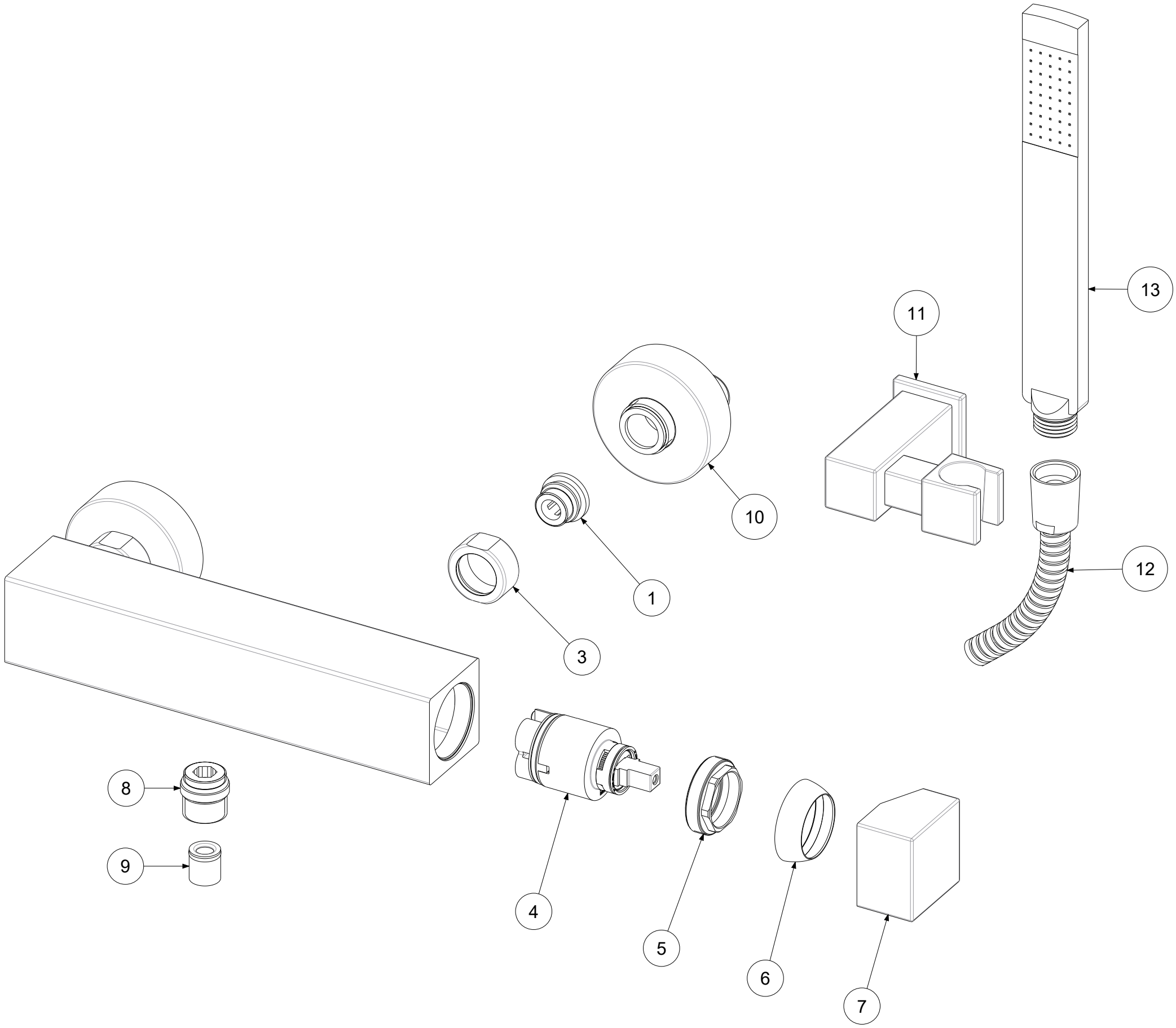

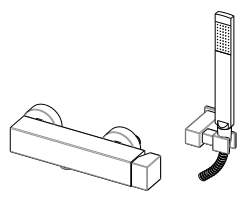

APPROVATO: *Approved:*			A3	SCALA *Scale*	0,500	MATERIALE *Material*	VARI
DISEGNATO: *Design:*	Bertoli	02/11/2020		UNITA' *Unit*	mm	SERIE *Range*	ELLE

DESCRIZIONE - *Description:*

Misc. doccia esterno 1/2' con duplex leva Cubo ELLE
Shower mixer with ABS joint wall bracket

FOGLIO - *Sheet:* Ricambi | CODICE - *Part Number:* **EL168DCR**

La Rubinetteria PAFFONI si riserva a termini di legge la proprietà del presentedisegno con divieto di riprodurlo o comunicarlo a terzi senza autorizzazione - *Rubinetteria Paffoni reserves the ownership of this drawing by law with the prohibition of reproducing it or communicating it to third parties without authorization*