P *Item*	CODICE *Code*	DESCRIZIONE *Designation*
1	ZA91400	Cartuccia miscelatore D.25 NUOVA APERTA
2	ZGHI030..	Ghiera fermacartuccia (NUOVA) M30x1
3	ZCAP062..	Cappuccio sottoleva in metallo
4	ZLEV233..	Leva completa per lavabo/bedet ELLE H
5	ZAER077..	Snodo con aeratore 16 x LIG131-138 cromo
6	ZAER052..	Aeratore completo Ø18
7	ZBAS108..	Basetta
8	ZFLX102....	Set 2 flex inox SOFT PEX F3/8 cm.45
9	ZFIS141	Set fissaggio
10	ZSCA050..	Scarico Clic-Clac 1"1/4G completo

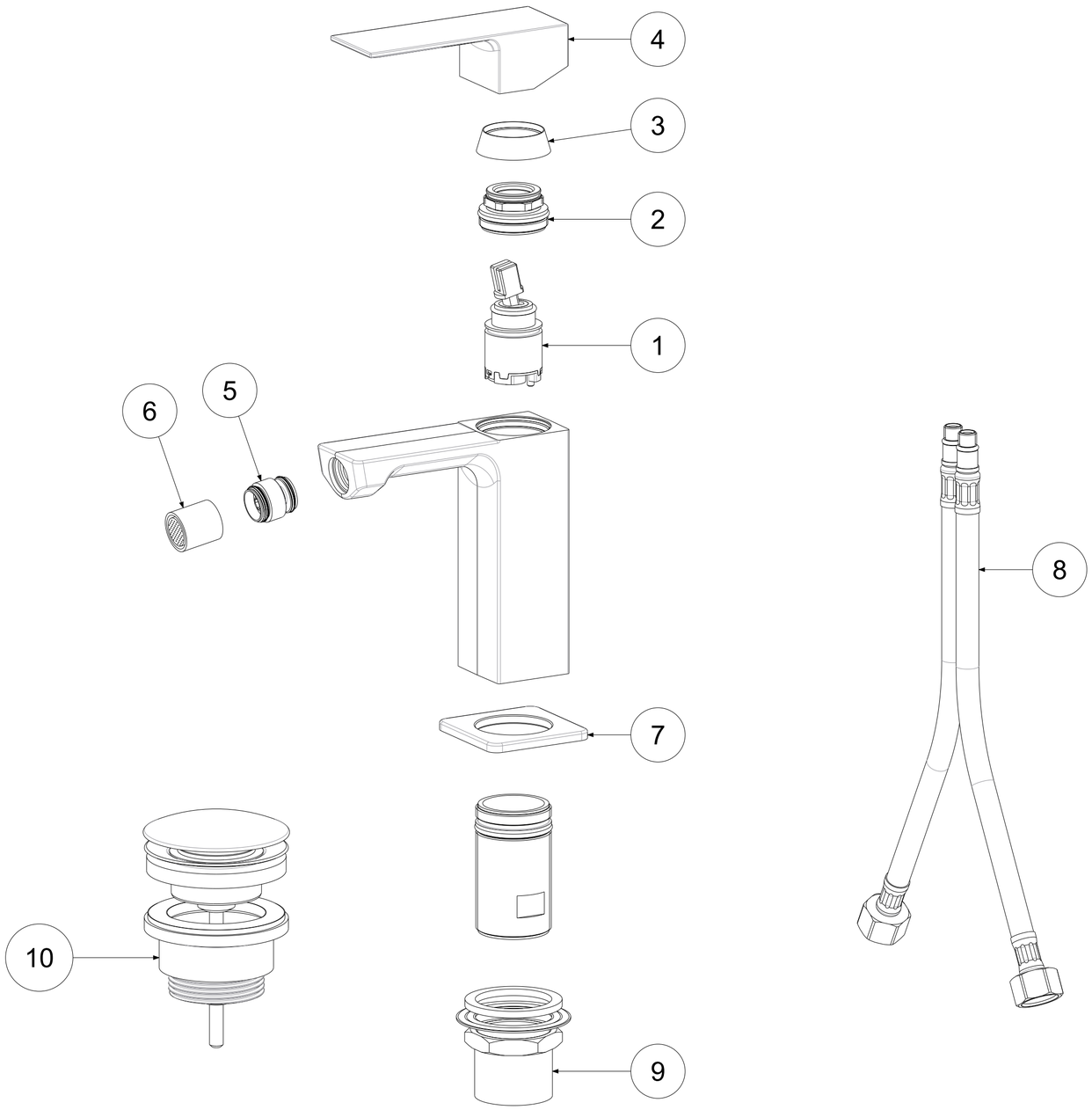

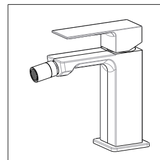

APPROVATO: *Approved:*			A2	SCALA *Scale*	1:1,667	MATERIALE *Material*	VARI
DISEGNATO: *Design:*	Giampani	23/11/2023		UNITA' *Unit*	mm	SERIE *Range*	--
	DESCRIZIONE - *Description:* Mix bidet T/C con scarico Clic-Clak 1"1/4 --						
	FOGLIO - *Sheet:*		Ricambi	CODICE - *Part Number:*		**EL131HKCR**	

La Rubinetteria PAFFONI si riserva a termini di legge la proprietà del presentedisegno con divieto di riprodurlo o comunicarlo a terzi senza autorizzazione - *Rubinetteria Paffoni reserves the ownership of this drawing by law with the prohibition of reproducing it or communicating it to third parties without authorization*