P *Item*	CODICE *Code*	DESCRIZIONE *Designation*
1	ZA91231	Cartuccia completa Ø25mm
2	ZGHI030..	Ghiera fermacartuccia (NUOVA) M30x1
3	ZCAP062..	Cappuccio sottoleva in metallo
4	ZPIA110..	Piastra in acciaio inox 2 fori con guarnizioni
5	ZBOC108..	Bocca con aeratore l.200mm
6	ZAER090	Aeratore M24x1 SLIM AIR con chiavetta
7	ZLEV233..	Leva completa per lavabo/bedet ELLE H

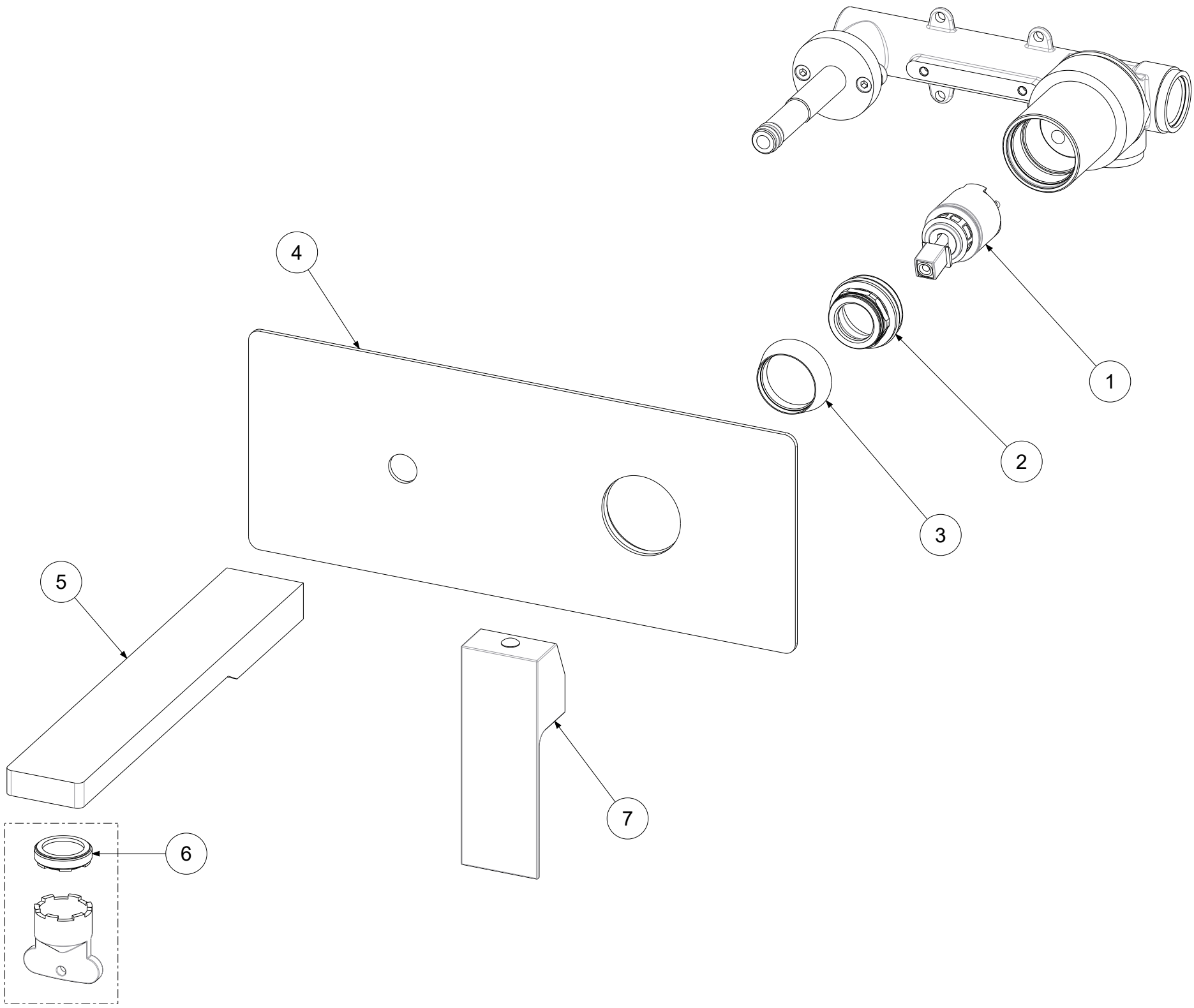

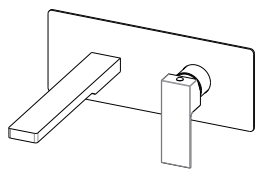

APPROVATO: *Approved:*			A3	SCALA *Scale*	1:2	MATERIALE *Material*	VARI
DISEGNATO: *Design:*	Bertoli	14/06/2021		UNITA' *Unit*	mm	SERIE *Range*	ELLE

DESCRIZIONE - *Description:*

Miscelatore incasso 2 Fori c/Piastra rettangolare e bocca mm.200 ELLE
Concealed single lever basin mixer

FOGLIO - *Sheet:*	Ricambi	CODICE - *Part Number:*	**EL105CR**

La Rubinetteria PAFFONI si riserva a termini di legge la proprietà del presentedisegno con divieto di riprodurlo o comunicarlo a terzi senza autorizzazione - *Rubinetteria Paffoni reserves the ownership of this drawing by law with the prohibition of reproducing it or communicating it to third parties without authorization*