P *Item*	CODICE *Code*	DESCRIZIONE *Designation*
1	ZA91400	Cartuccia miscelatore D.25 NUOVA APERTA
2	ZGHI030..	Ghiera fermacartuccia (NUOVA) M30x1
3	ZCAP062..	Cappuccio sottoleva in metallo
4	ZLEV152..	Leva completa ELLE
5	ZAER078..	Aeratore Ø24x1M
6	ZBAS095..	Basetta ottone
7	ZFLX069..	Flex inox
8	ZFIS139	Set fissaggio

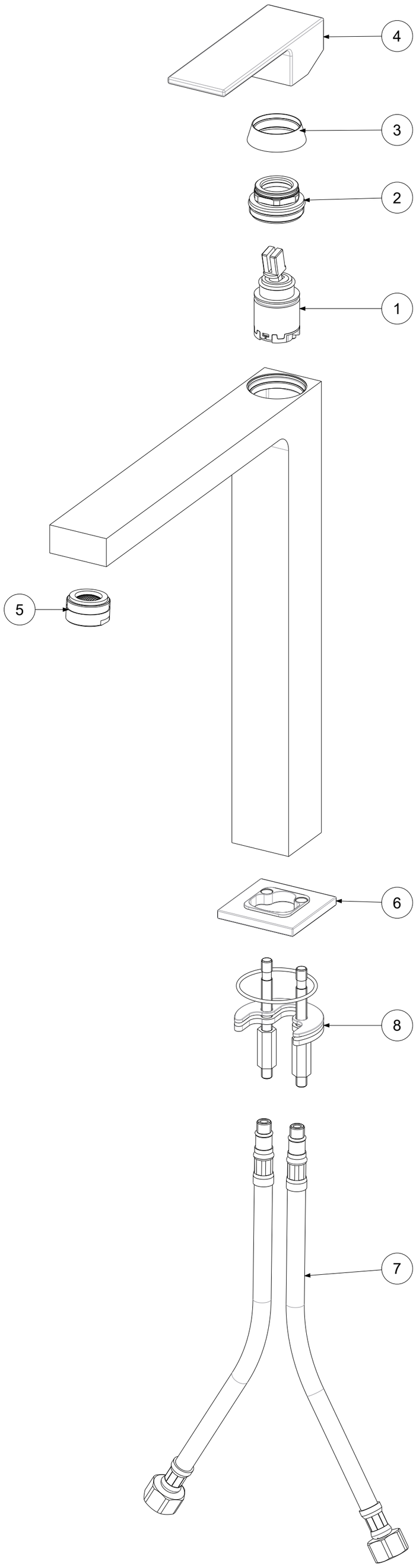

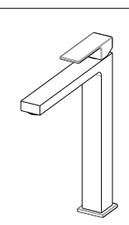

APPROVATO: *Approved:*			A2	SCALA *Scale*	0,500	MATERIALE *Material*	VARI
DISEGNATO: *Design:*	Bertoli	05/08/2020		UNITA' *Unit*	mm	SERIE *Range*	ELLE
paffoni	DESCRIZIONE - *Description:* Miscelatore lavabo T/C PROLUNGATO ELLE *Tall wash basin mixer without pop up waste ELLE*						
	FOGLIO - *Sheet:*	Ricambi		CODICE - *Part Number:*		**EL081CR**	

La Rubinetteria PAFFONI si riserva a termini di legge la proprietà del presentedisegno con divieto di riprodurlo o comunicarlo a terzi senza autorizzazione - *Rubinetteria Paffoni reserves the ownership of this drawing by law with the prohibition of reproducing it or communicating it to third parties without authorization*