P *Item*	CODICE *Code*	DESCRIZIONE *Designation*
1	ZA91400	Cartuccia miscelatore D.25 NUOVA APERTA
2	ZGHI030..	Ghiera fermacartuccia (NUOVA) M30x1
3	ZCAP062..	Cappuccio sottoleva in metallo
4	ZLEV233..	Leva completa per lavabo/bedet ELLE H
5	ZAER123	Aeratore a scomparsa Ø18,5x1 + chiavetta
6	ZBAS108..	Basetta
7	ZFIS141	Set fissaggio
8	ZFLX140CRPX	Set 2 flex inox SOFT PEX F3/8 cm.60
9	ZSCA050..	Scarico Clic-Clac 1"1/4G completo

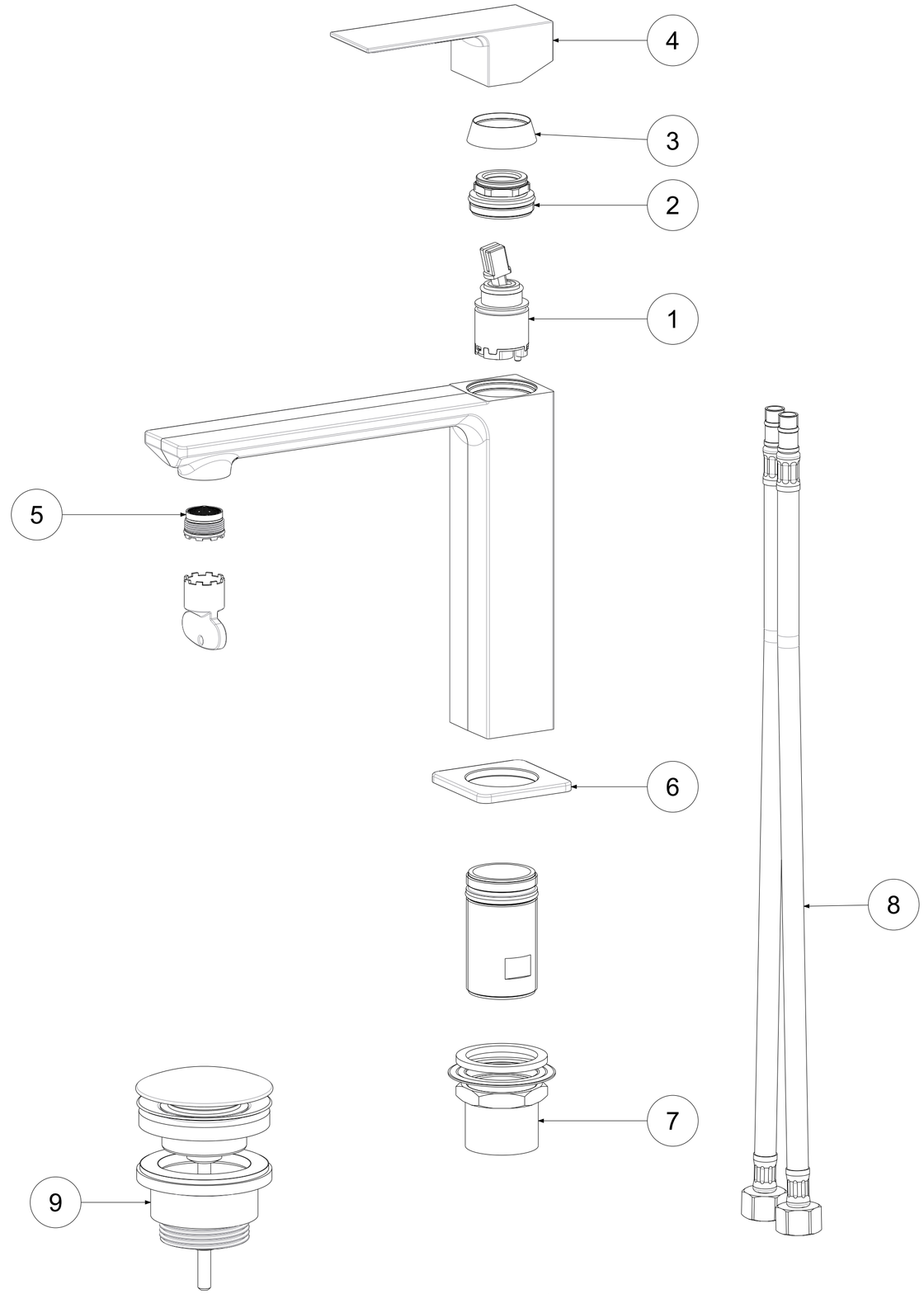

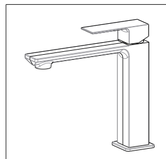

APPROVATO: *Approved:*			A2	SCALA *Scale*	1:1,667	MATERIALE *Material*	VARI
DISEGNATO: *Design:*	Giampani	22/11/2023		UNITA' *Unit*	mm	SERIE *Range*	ELLE H

DESCRIZIONE - *Description:*

Mix lavabo T/C con scarico Clic-Clak 1"1/4 prolungato MEDIO

--

FOGLIO - *Sheet:*	Ricambio	CODICE - *Part Number:*	**EL074HKCR**

La Rubinetteria PAFFONI si riserva a termini di legge la proprietà del presentedisegno con divieto di riprodurlo o comunicarlo a terzi senza autorizzazione - *Rubinetteria Paffoni reserves the ownership of this drawing by law with the prohibition of reproducing it or communicating it to third parties without authorization*