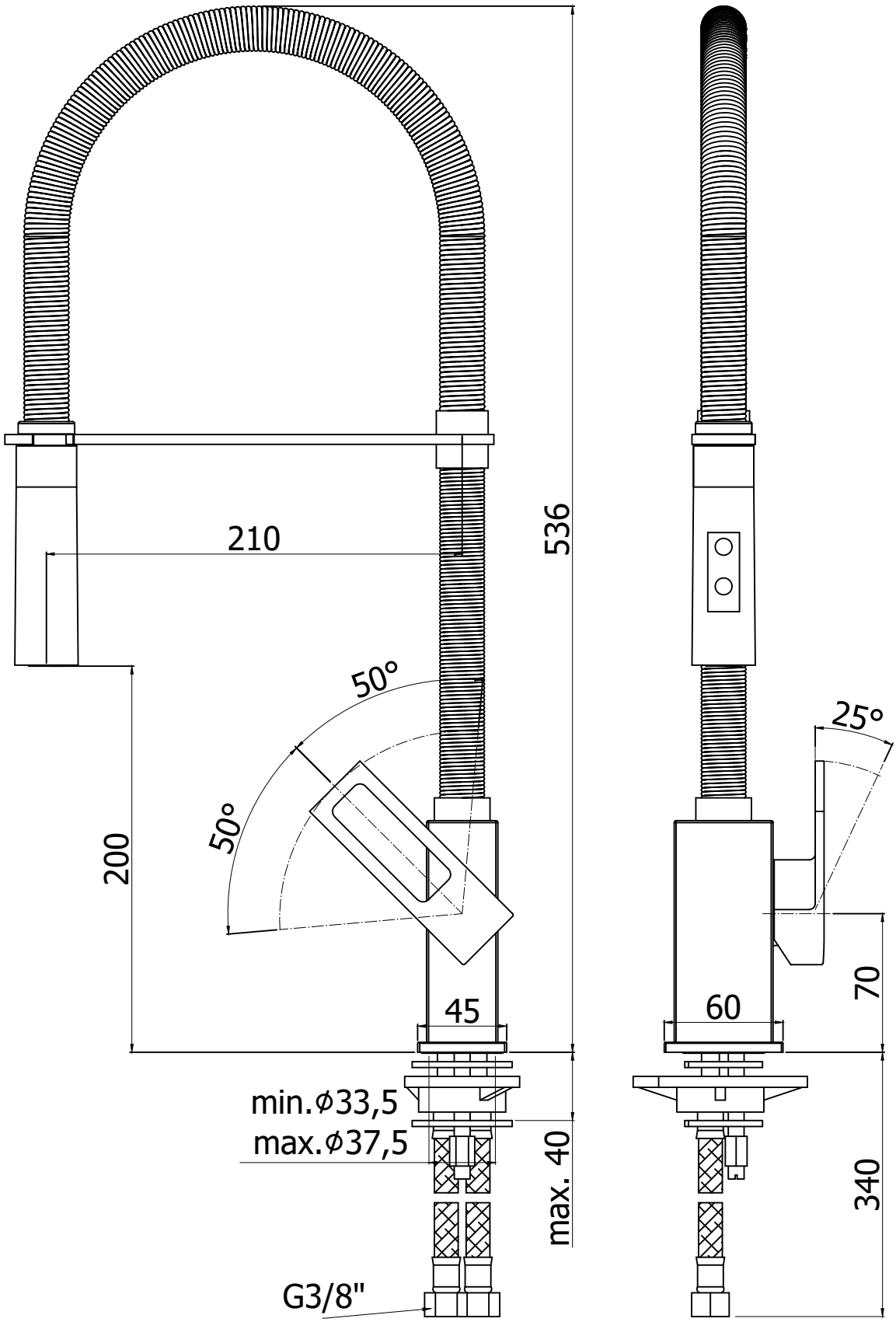
210
536
50°
50°
200
45
min.⌀33,5
max.⌀37,5
max. 40
G3/8"
25°
60
70
340