P *Item*	CODICE *Code*	DESCRIZIONE *Designation*
1	ZA91400	Cartuccia miscelatore D.25 NUOVA APERTA
2	ZGHI030..	Ghiera fermacartuccia (NUOVA) M30x1
3	ZCAP062..	Cappuccio sottoleva in metallo
4	ZLEV188..	Leva completa EFFE rovesciata
5	ZCAN078..	Canna piatta con aeratore
6	ZAER050	Aeratore a scomparsa + chiavetta
7	ZACC343	Chiavetta per aeratore
8	ZBAS053..	Basetta 60x45
9	ZFLX001..	Set flex inox 3/8" cm.35 c/guar.
10	ZFIS038	Set fissaggio

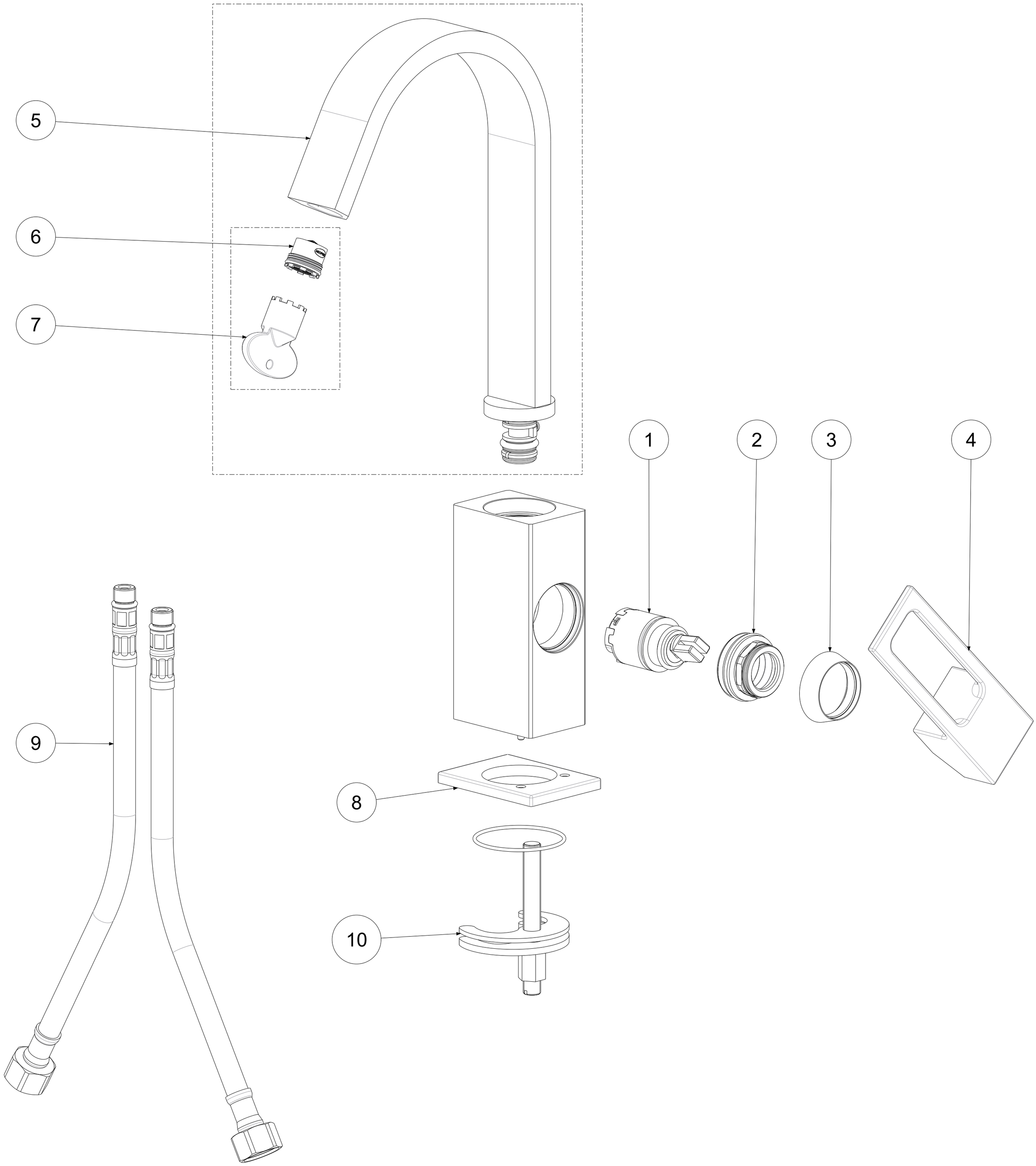

APPROVATO: *Approved:*			A2	SCALA *Scale*	1:1,25	MATERIALE *Material*	VARI
DISEGNATO: *Design:*	Giampani	16/04/2021		UNITA' *Unit*	mm	SERIE *Range*	EFFE
		DESCRIZIONE - *Description:* Misc.lavabo girevole T/C canna piatta *Wash basin Flat swivelspout w/o waste*					
		FOGLIO - *Sheet:*	Ricambi	CODICE - *Part Number:*		**EF878CR**	

La Rubinetteria PAFFONI si riserva a termini di legge la proprietà del presentedisegno con divieto di riprodurlo o comunicarlo a terzi senza autorizzazione - *Rubinetteria Paffoni reserves the ownership of this drawing by law with the prohibition of reproducing it or communicating it to third parties without authorization*