| P<br>*Item* | CODICE<br>*Code* | DESCRIZIONE<br>*Designation* |
|---|---|---|
| 1 | ZA91400 | Cartuccia miscelatore D.25 NUOVA APERTA |
| 2 | ZGHI030.. | Ghiera fermacartuccia (NUOVA) M30x1 |
| 3 | ZCAP062.. | Cappuccio sottoleva in metallo |
| 4 | ZLEV150.. | Leva completa EFFE |
| 5 | ZAER078.. | Aeratore Ø24x1M |
| 6 | ZBAS095.. | Basetta ottone |
| 7 | ZFIS139 | Set fissaggio |
| 8 | ZFLX069.. | Flex inox |
| 9 | ZSCA050.. | Scarico Clic-Clac 1"1/4G completo |

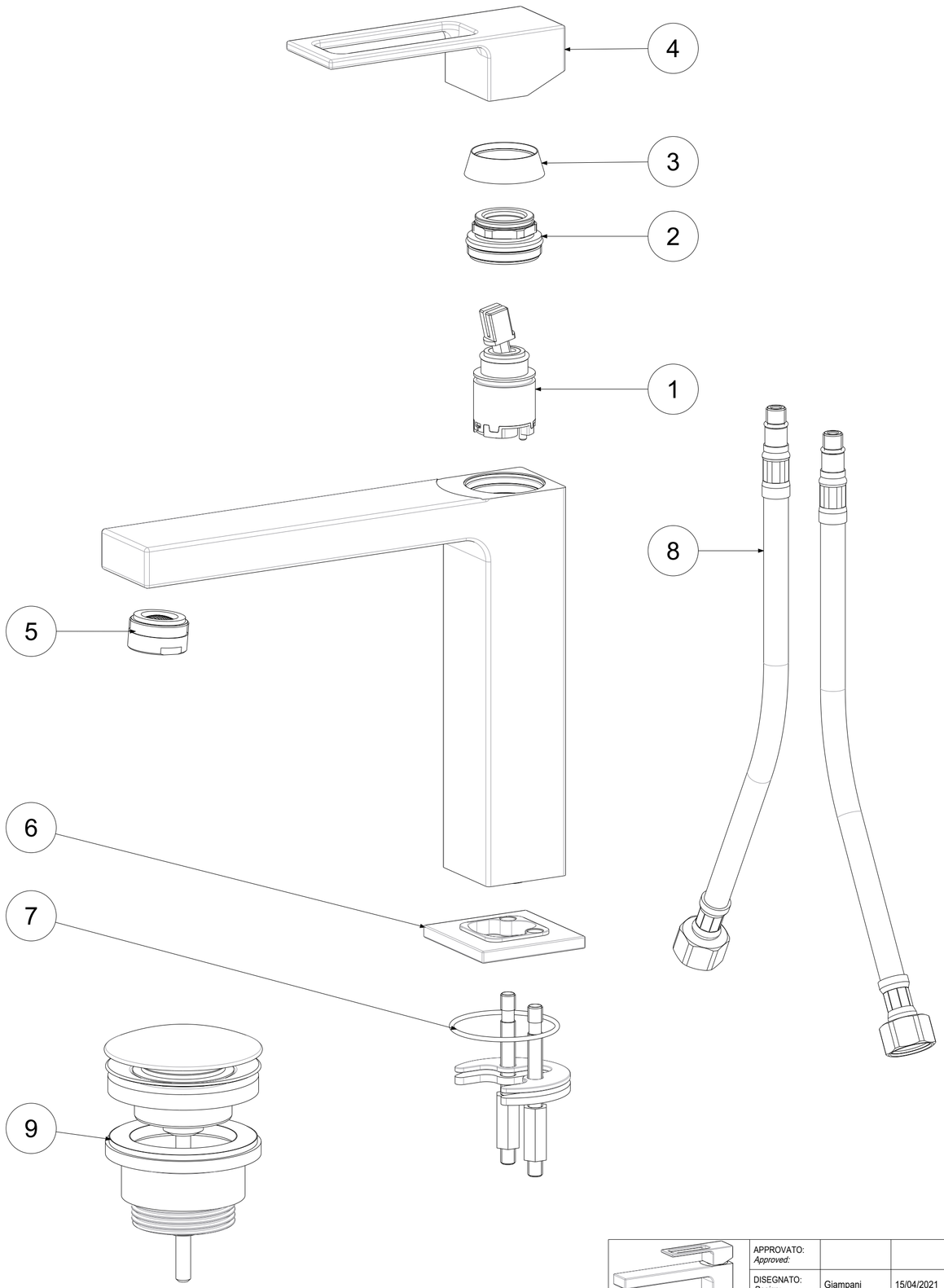


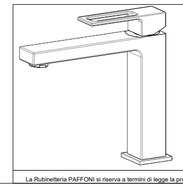

| | | | | | | | |
|---|---|---|---|---|---|---|---|
| APPROVATO:<br>*Approved:* | | | A2 | SCALA<br>*Scale* | 1:1,429 | MATERIALE<br>*Material* | VARI |
| DISEGNATO:<br>*Design:* | Giampani | 15/04/2021 | | UNITA'<br>*Unit* | mm | SERIE<br>*Range* | EFFE |
| paffoni | DESCRIZIONE - *Description:*<br>Miscelatore lavabo T/C con scarico Clic-Clak 1"1/4 Prolungato MEDIO<br>*Wash basin mixer MEDIUM HIGH with 1" 1/4 Clic-Clac* | | | | | | |
| | FOGLIO - *Sheet:* | Ricambi | | CODICE - *Part Number:* | **EF074KCR** | | |

La Rubinetteria PAFFONI si riserva a termini di legge la proprietà del presentedisegno con divieto di riprodurlo o comunicarlo a terzi senza autorizzazione - *Rubinetteria Paffoni reserves the ownership of this drawing by law with the prohibition of reproducing it or communicating it to third parties without authorization*