P *Item*	CODICE *Code*	DESCRIZIONE *Designation*
1	ZA91400	Cartuccia miscelatore D.25 NUOVA APERTA
2	ZGHI030..	Ghiera fermacartuccia (NUOVA) M30x1
3	ZCAP062..	Cappuccio sottoleva in metallo
4	ZLEV150..	Leva completa EFFE
5	ZAER078..	Aeratore Ø24x1M
6	ZBAS095..	Basetta ottone
7	ZFIS139	Set fissaggio
8	ZFLX069..	Flex inox

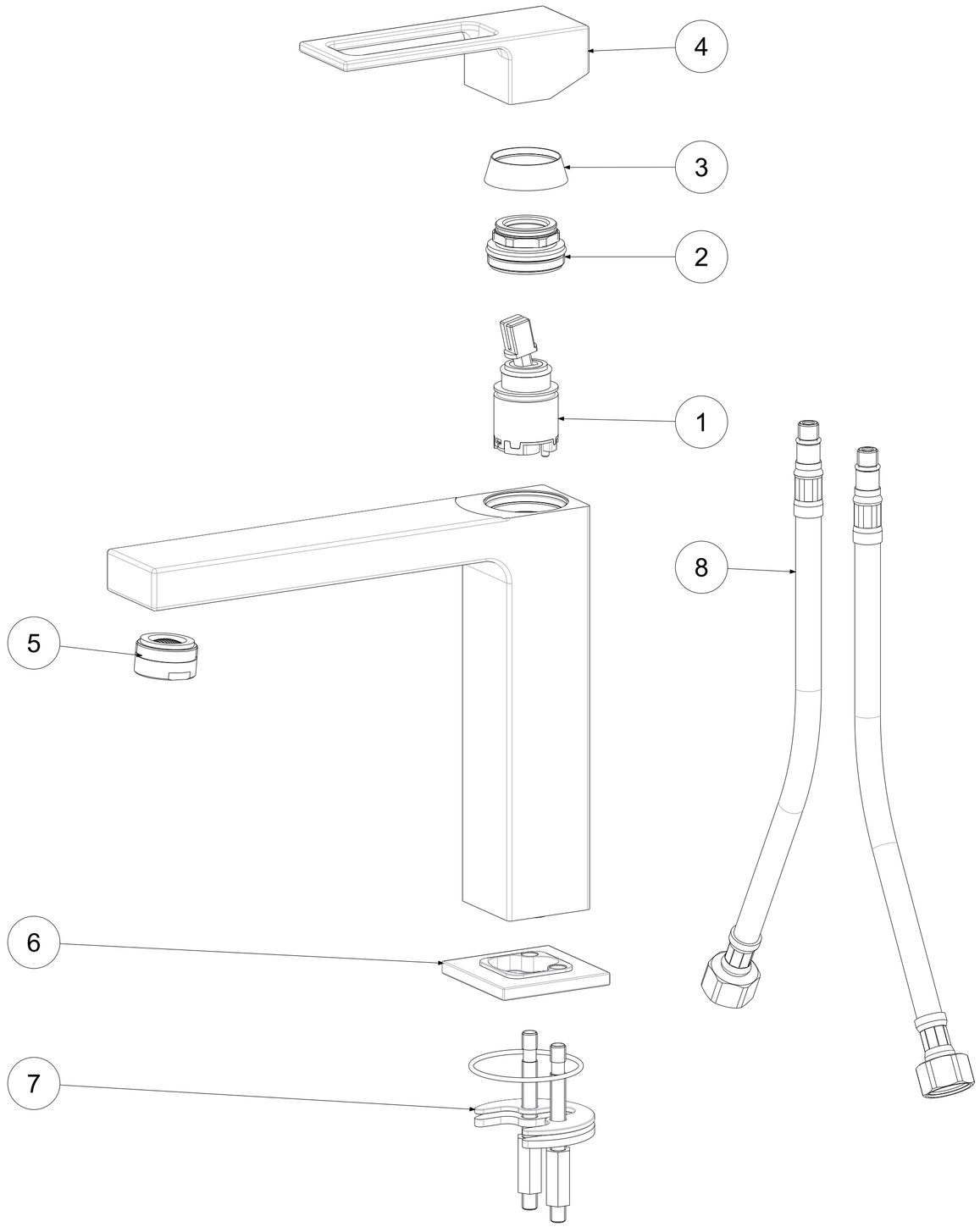

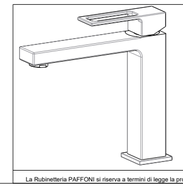

APPROVATO: *Approved:*			A2	SCALA *Scale*	1:1,429	MATERIALE *Material*	VARI
DISEGNATO: *Design:*	Giampani	15/04/2021		UNITA' *Unit*	mm	SERIE *Range*	EFFE

DESCRIZIONE - *Description:*

Miscelatore lavabo T/C Prolungato MEDIO
Wash basin mixer MEDIUM HIGH w/o waste

FOGLIO - *Sheet:*	Ricambi	CODICE - *Part Number:*	**EF074CR**

La Rubinetteria PAFFONI si riserva a termini di legge la proprietà del presentedisegno con divieto di riprodurlo o comunicarlo a terzi senza autorizzazione - *Rubinetteria Paffoni reserves the ownership of this drawing by law with the prohibition of reproducing it or communicating it to third parties without authorization*