P *Item*	CODICE *Code*	DESCRIZIONE *Designation*
1	ZA91104R	Cartuccia miscelatore D.35 s/distributore CON REGOLAZIONE
2	ZGHI010	Ghiera ferma cartuccia 37 x 1
3	ZCAP034..	Cappuccio sottoleva metallo 37x1
4	ZLEV151..	Leva corta completa EFFE
5	ZDEV003..	Deviatore completo per miscelatore vasca
6	ZAER003..	Aeratore Ø28x1M
7	ZSED001..	Sede per miscelatori a parete
8	ZCAL007..	Calotta per miscelatori a parete
9	ZECC029..	Eccentrico con rosone 1/2"x3/4"
10	ZSUP026..	Supporto esterno Level fisso in ABS
11	ZFLO018..	Flex cm.150 D.AGGR. c/doppia calotta conica
12	ZDOC117..	Doccetta premium completa
13	ZACC146	Valvolina antiritorno D.15 mod. normale Lungo

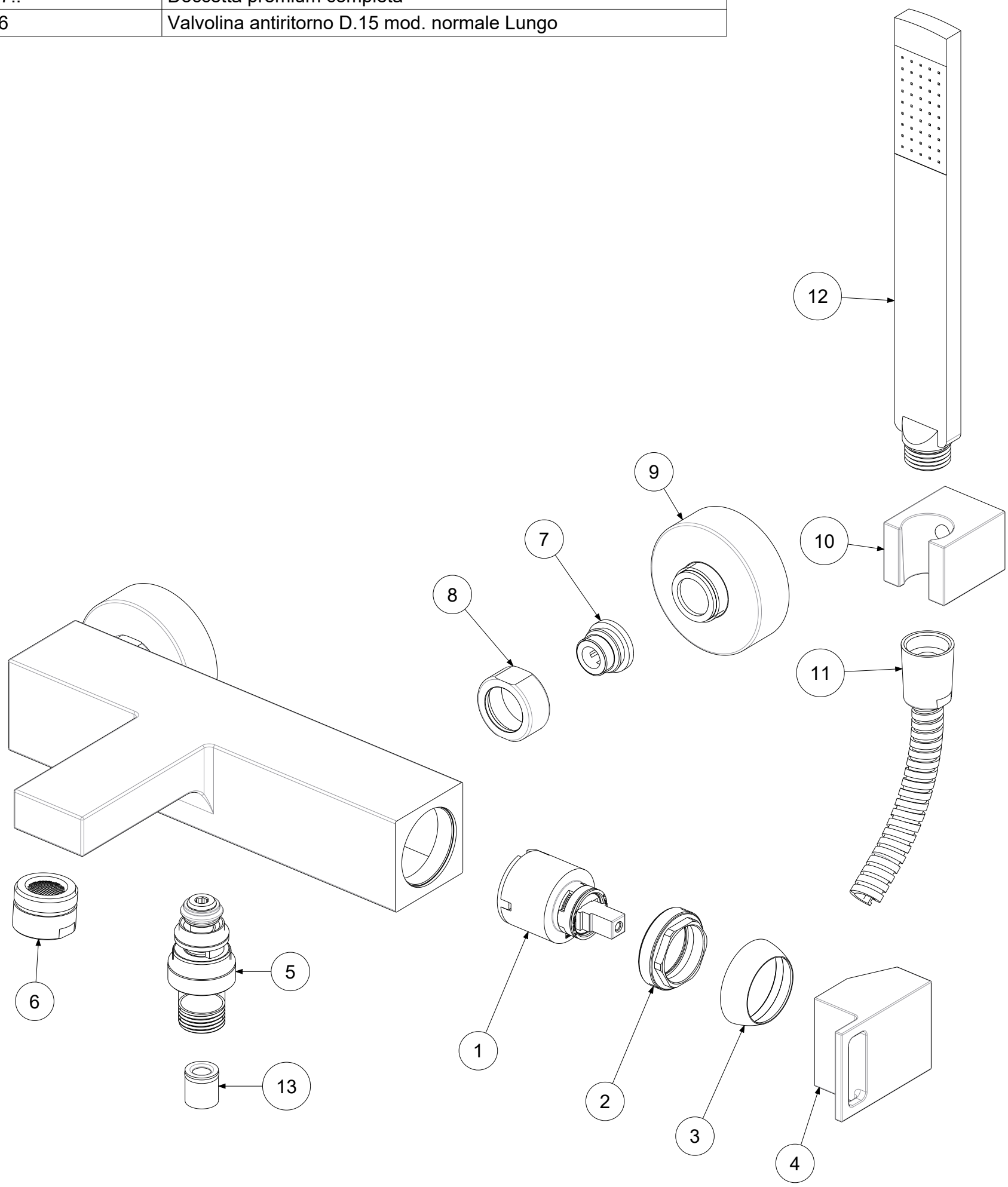

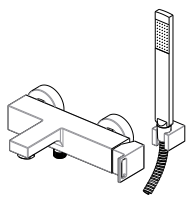

APPROVATO: *Approved:*			A3	SCALA *Scale*	1:2	MATERIALE *Material*	VARI
DISEGNATO: *Design:*	Bertoli	29/10/2020		UNITA' *Unit*	mm	SERIE *Range*	EFFE
paffoni	DESCRIZIONE - *Description:* Miscelatore vasca con duplex c/supp.riposo leva Cubo EFFE *Bath/shower mixer with ABS fixed wall bracket*						
	FOGLIO - *Sheet:*	Ricambi		CODICE - *Part Number:*			**EF026CR**

La Rubinetteria PAFFONI si riserva a termini di legge la proprietà del presentedisegno con divieto di riprodurlo o comunicarlo a terzi senza autorizzazione - *Rubinetteria Paffoni reserves the ownership of this drawing by law with the prohibition of reproducing it or communicating it to third parties without authorization*