P *Item*	CODICE *Code*	DESCRIZIONE *Designation*
1	ZA91104R	Cartuccia miscelatore D.35 s/distributore CON REGOLAZIONE
2	ZGHI010	Ghiera ferma cartuccia 37 x 1
3	ZCAP034..	Cappuccio sottoleva metallo 37x1
4	ZVIT092	Cartuccia deviatore (2 uscite) Ø32mm
5	ZGHI027	Ghiera per deviatore M37x1,5
6	ZCAP066..	Cappuccio per deviatore
7	ZLEV149..	Leva completa EFFE
8	ZMAN137..	Maniglia metallo QUADRA per deviatore incasso
9	ZPIA091../M	Piastra con guarnizioni per miscelatore incasso (2 uscite)

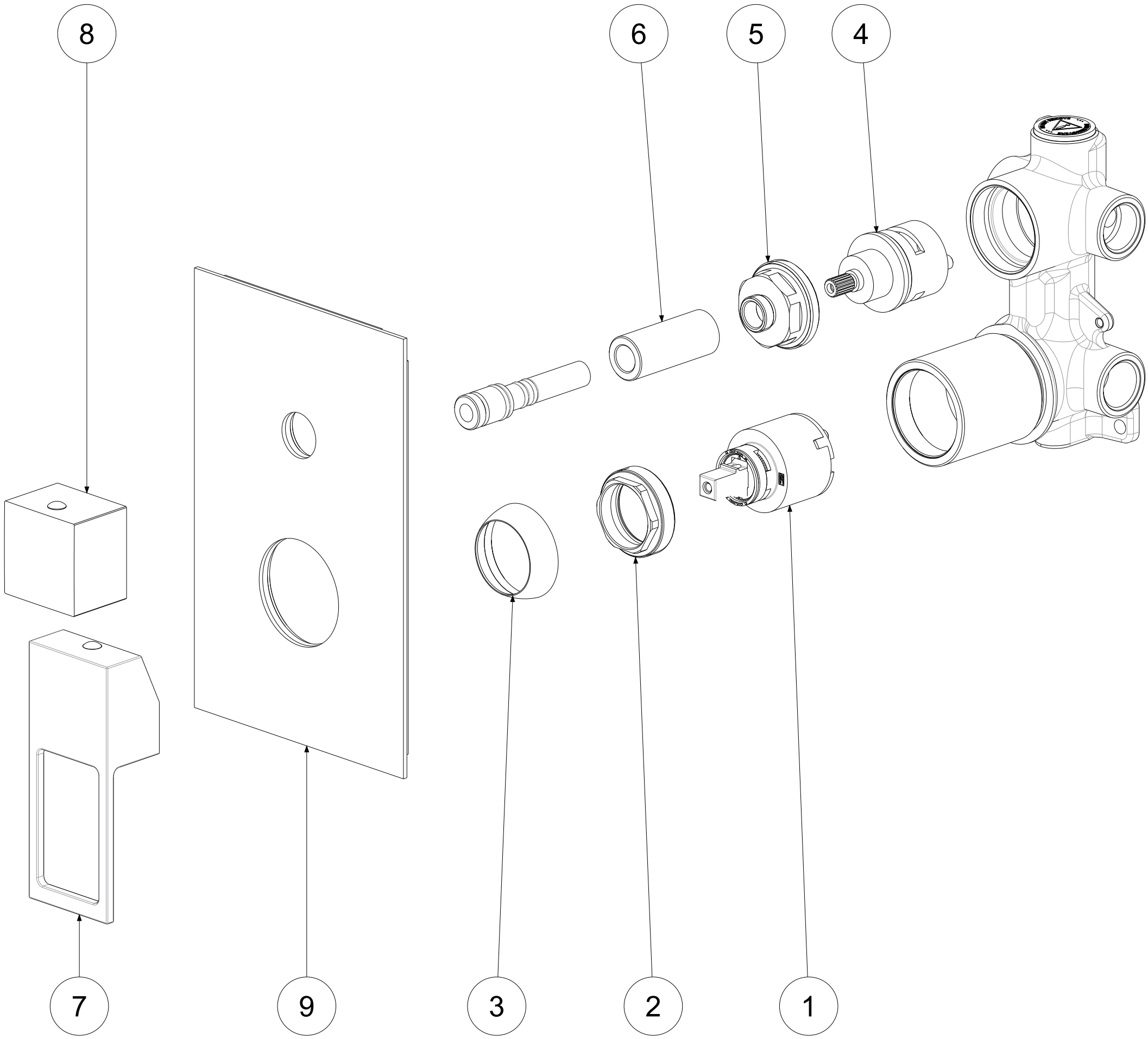

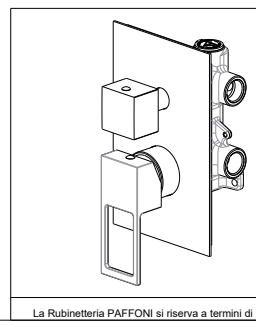

APPROVATO: *Approved:*			A3	SCALA *Scale*	0,600	MATERIALE *Material*	VARI
DISEGNATO: *Design:*	Giampani	30/11/2020		UNITA' *Unit*	mm	SERIE *Range*	EFFE

DESCRIZIONE - *Description:*

Miscelatore incasso con deviatore con 2 Uscite piastra Metallo
Concealed shower mixer with 2 Outlets with diverter cartridge

FOGLIO - *Sheet:*	Ricambi	CODICE - *Part Number:*	**EF018CR-M**

La Rubinetteria PAFFONI si riserva a termini di legge la proprietà del presentedisegno con divieto di riprodurlo o comunicarlo a terzi senza autorizzazione - *Rubinetteria Paffoni reserves the ownership of this drawing by law with the prohibition of reproducing it or communicating it to third parties without authorization*