P *Item*	CODICE *Code*	DESCRIZIONE *Designation*
1	ZA91104R	Cartuccia miscelatore D.35 s/distributore CON REGOLAZIONE
2	ZGHI010	Ghiera ferma cartuccia 37 x 1
3	ZCAP034..	Cappuccio sottoleva metallo 37x1
4	ZDEV048..	Deviatore completo per miscelatore incasso
5	ZLEV149..	Leva completa EFFE
6	ZPIA027../M	Piastra 2 fori con guarnizioni

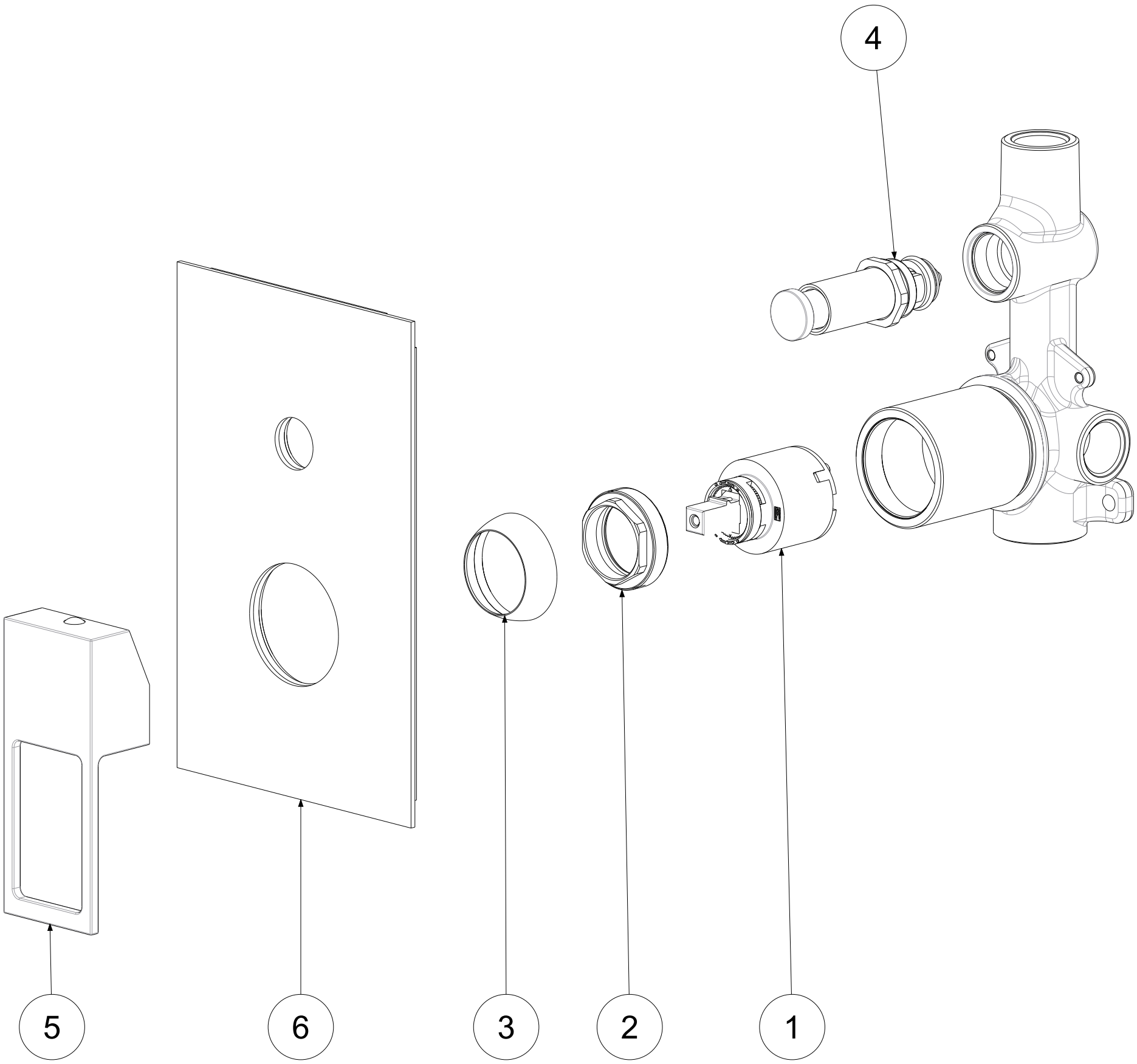

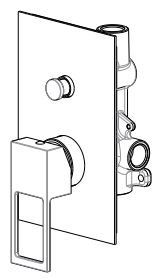

APPROVATO: *Approved:*			A3	SCALA *Scale*	0,600	MATERIALE *Material*	VARI
DISEGNATO: *Design:*	Giampani	30/11/2020		UNITA' *Unit*	mm	SERIE *Range*	EFFE

DESCRIZIONE - *Description:*

Miscelatore incasso piastra Metallo con deviatore
Concealed shower mixer with diverter

FOGLIO - *Sheet:*	Ricambi	CODICE - *Part Number:*	**EF015CR-M**

La Rubinetteria PAFFONI si riserva a termini di legge la proprietà del presentedisegno con divieto di riprodurlo o comunicarlo a terzi senza autorizzazione - *Rubinetteria Paffoni reserves the ownership of this drawing by law with the prohibition of reproducing it or communicating it to third parties without authorization*