P *Item*	CODICE *Code*	DESCRIZIONE *Designation*
1	ZLEV149..	Leva completa EFFE
2	ZPIA026../M	Piastra inox 1 foro con guarnizione

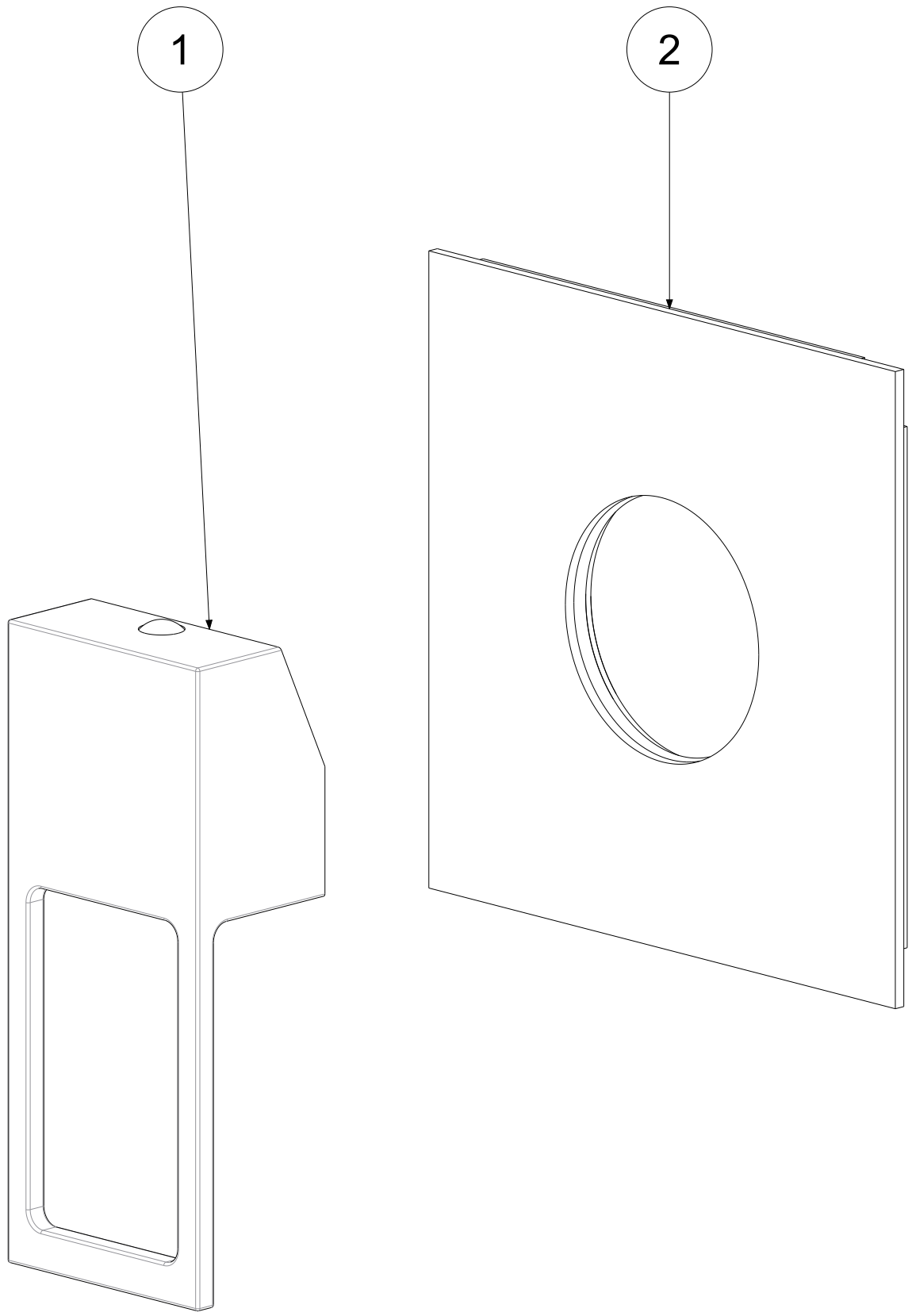

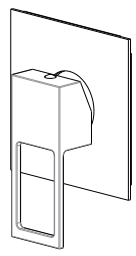

APPROVATO: *Approved:*			A3	SCALA *Scale*	1,000	MATERIALE *Material*	VARI
DISEGNATO: *Design:*	Giampani	27/11/2020		UNITA' *Unit*	mm	SERIE *Range*	EFFE

DESCRIZIONE - *Description:*

Set esterno per EF010CR/M incasso INC01035CR
External set for EF010CR/M

FOGLIO - *Sheet:*	Ricambi	CODICE - *Part Number:*	**EF010CR-MEST**

La Rubinetteria PAFFONI si riserva a termini di legge la proprietà del presentedisegno con divieto di riprodurlo o comunicarlo a terzi senza autorizzazione - *Rubinetteria Paffoni reserves the ownership of this drawing by law with the prohibition of reproducing it or communicating it to third parties without authorization*