P *Item*	CODICE *Code*	DESCRIZIONE *Designation*
1	ZSED001..	Sede per miscelatori a parete
2	ZCAL003..	Calotta 3/4" per miscelatore a parete
3	ZDEV002..V	Deviatore prol.c/valvolina x vasca
4	ZACC146	Valvolina antiritorno D.15 mod. normale Lungo
5	ZA91100R	Cartuccia Ø40 con distributore
6	ZGHI001	Ghiera ferma cartuccia
7	ZCAP009..	Cappuccio sottoleva
8	ZLEV044..	Leva DUEMILA
9	ZAER003..	Aeratore Ø28x1M
10	ZECC002..	Eccentrico Shark
11	ZSUP010..	Supporto esterno fisso in ABS
12	ZFLO001CR	Flessibile 1500mm doppia aggraffatura e calotta conica
13	ZDOC081..	Doccia monogetto TRIESTE BIS in sacchetto

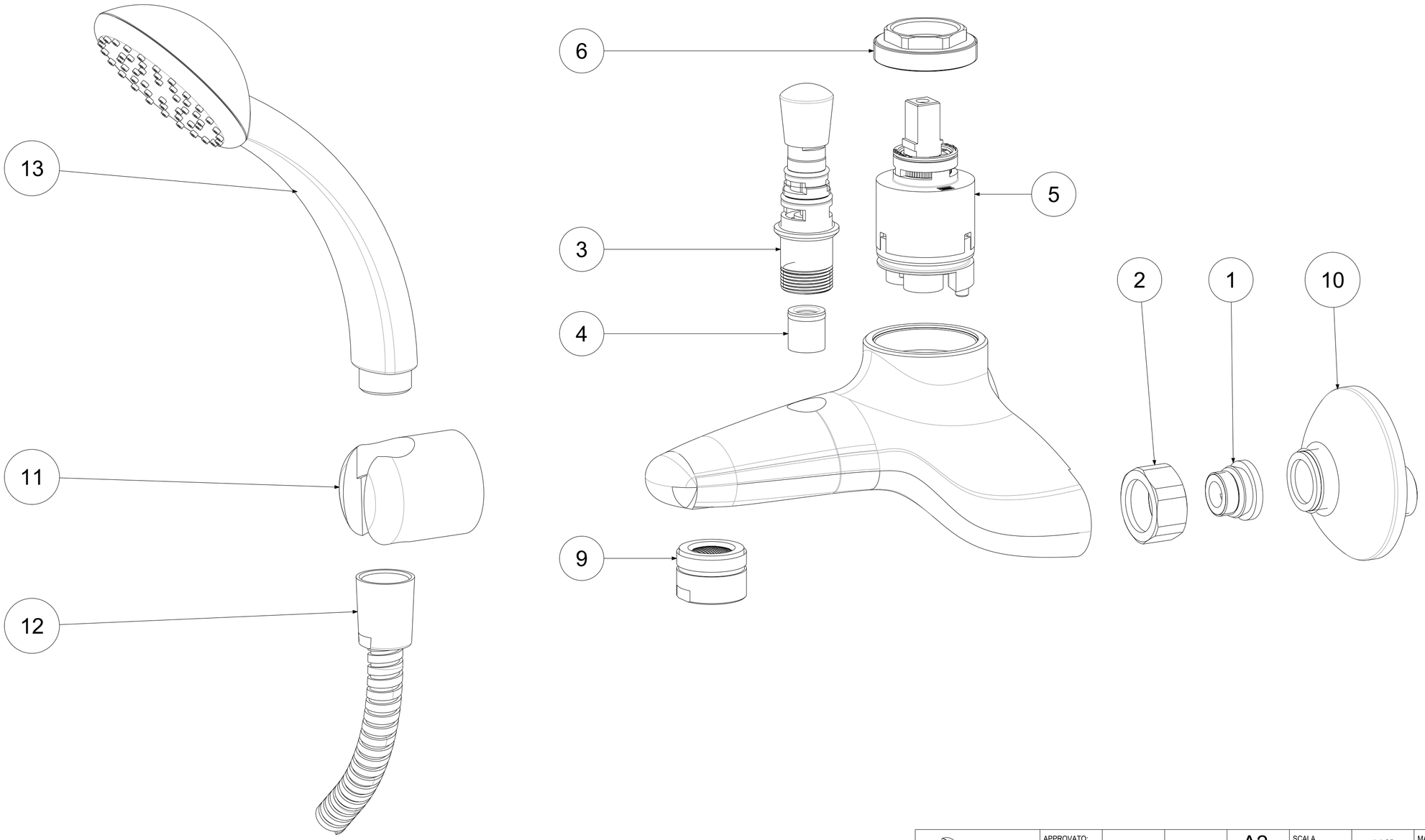

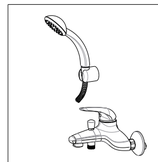

APPROVATO: *Approved:*			A2	SCALA *Scale*	1:1,25	MATERIALE *Material*	VARI
DISEGNATO: *Design:*	Giampani	21/04/2021		UNITA' *Unit*	mm	SERIE *Range*	DUEMILA
paffoni	DESCRIZIONE - *Description:* Misc. vasca c/supp. riposo *Bath/shower mixer fixed wall hook*						
	FOGLIO - *Sheet:*	Ricambi	CODICE - *Part Number:*		**DU026CR**		

La Rubinetteria PAFFONI si riserva a termini di legge la proprietà del presentedisegno con divieto di riprodurlo o comunicarlo a terzi senza autorizzazione - *Rubinetteria Paffoni reserves the ownership of this drawing by law with the prohibition of reproducing it or communicating it to third parties without authorization*