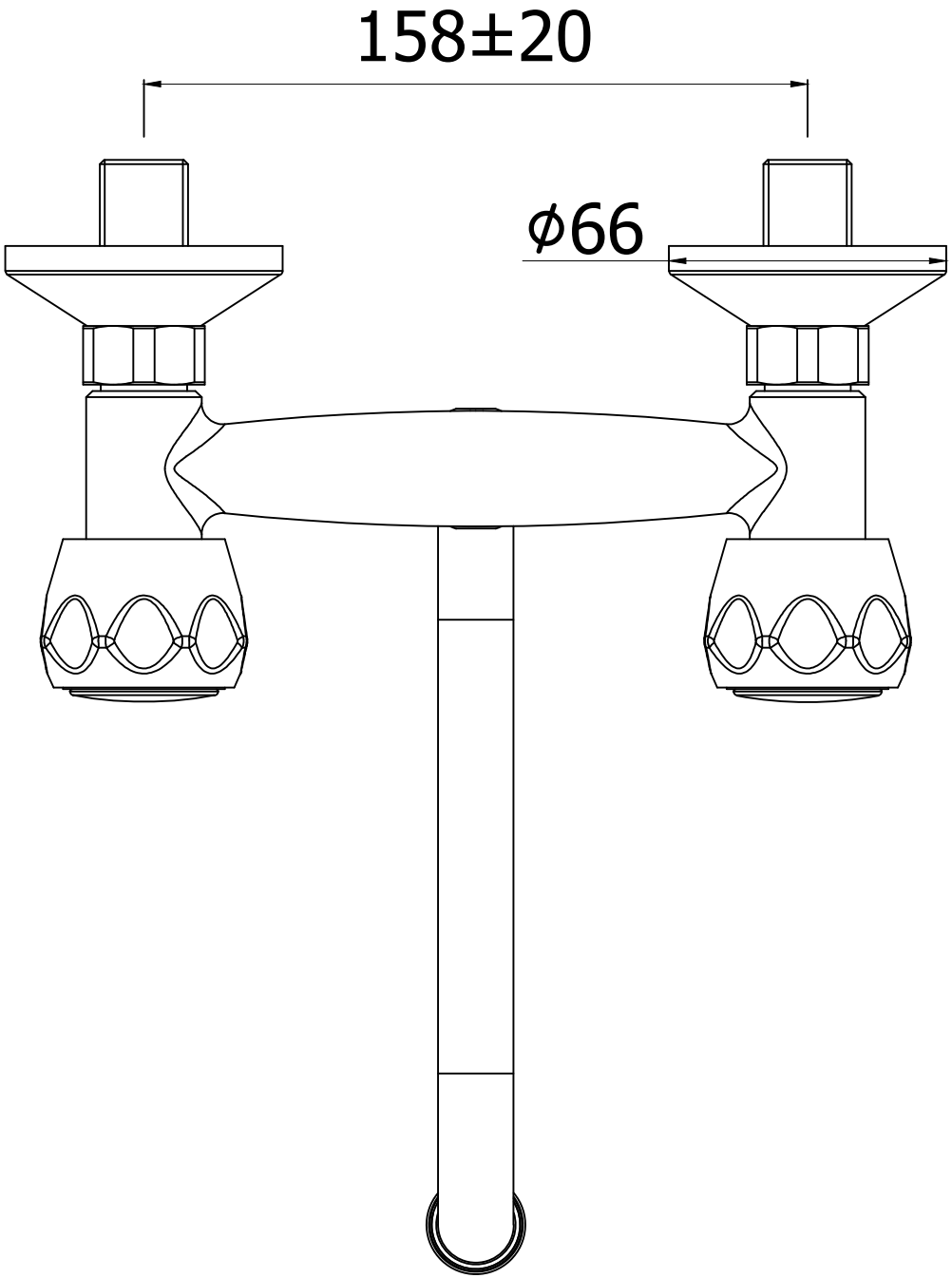
158±20
ϕ66

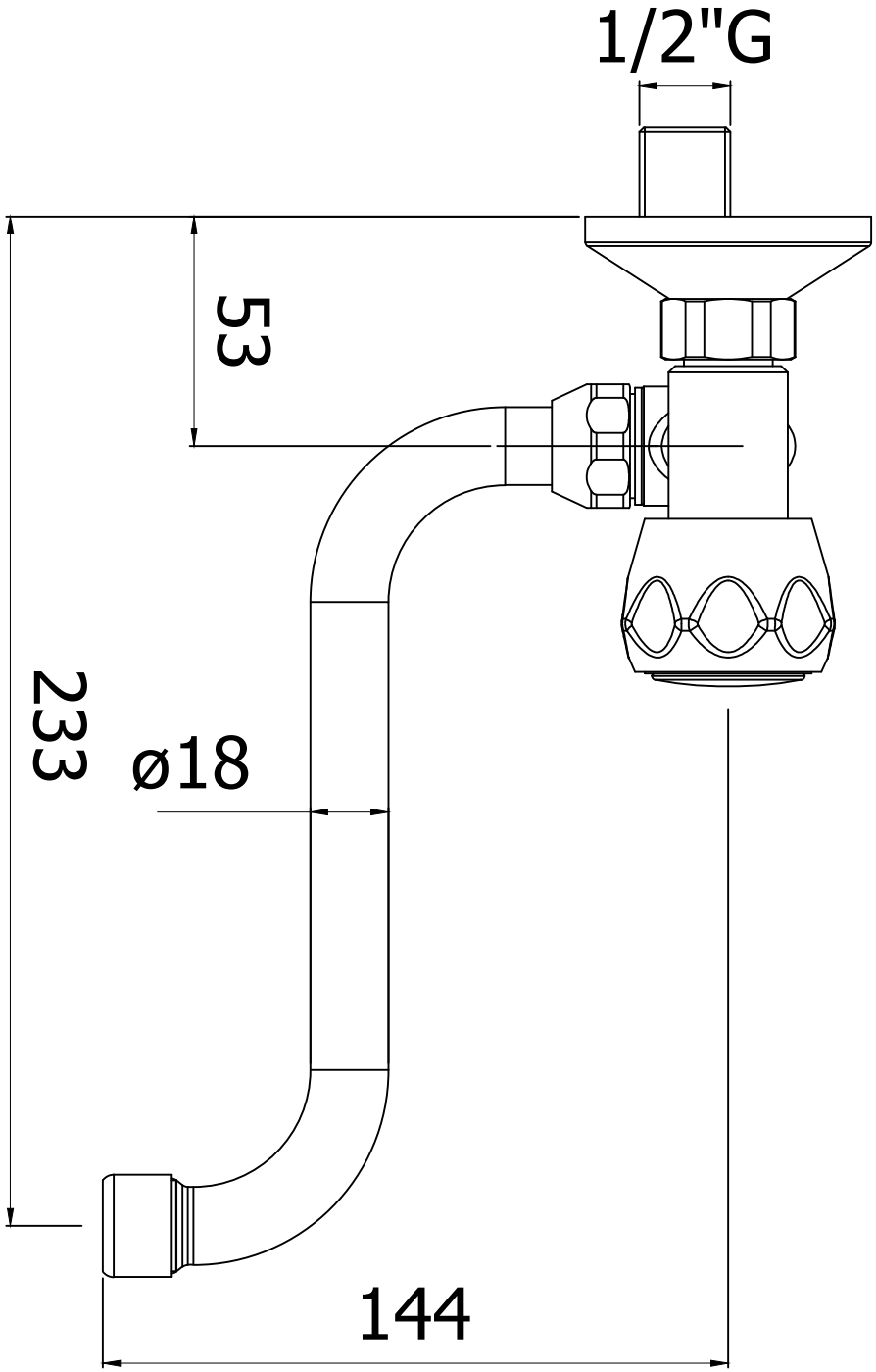
1/2"G
53
233
ø18
144