P *Item*	CODICE *Code*	DESCRIZIONE *Designation*
1	ZAER016	Rompigetto in ABS per vela gruppo vasca
2	ZSED002..	Sede per gruppi a muro
3	ZCAL003..	Calotta 3/4" per miscelatore a parete
4	ZVIT005	Vitone unificato 1/2" con filetto
5	ZMAN008..	Maniglia completa DANUBIO
6	ZACC094	Vite 3/16 per maniglia
7	ZPLA016..	Placchetta Ø36mm con anello rosso o blu
8	ZDEV016	Vitone completo x deviatore vasca
9	ZMAN030..	Leva deviatore per gruppo vasca
10	ZECC003	Eccentrico con rosone 1/2" x 3/4"
11	ZDOC009..	Doccia ARDEA completa
12	ZFLO003..	Flex cm.100 c/zigrinata
13	ZRAC008..	Raccordo M.1/2 x F.1/2 cromo+valv.antirit.d.15 + guarn.
14	ZACC146	Valvolina antiritorno D.15 mod. normale Lungo

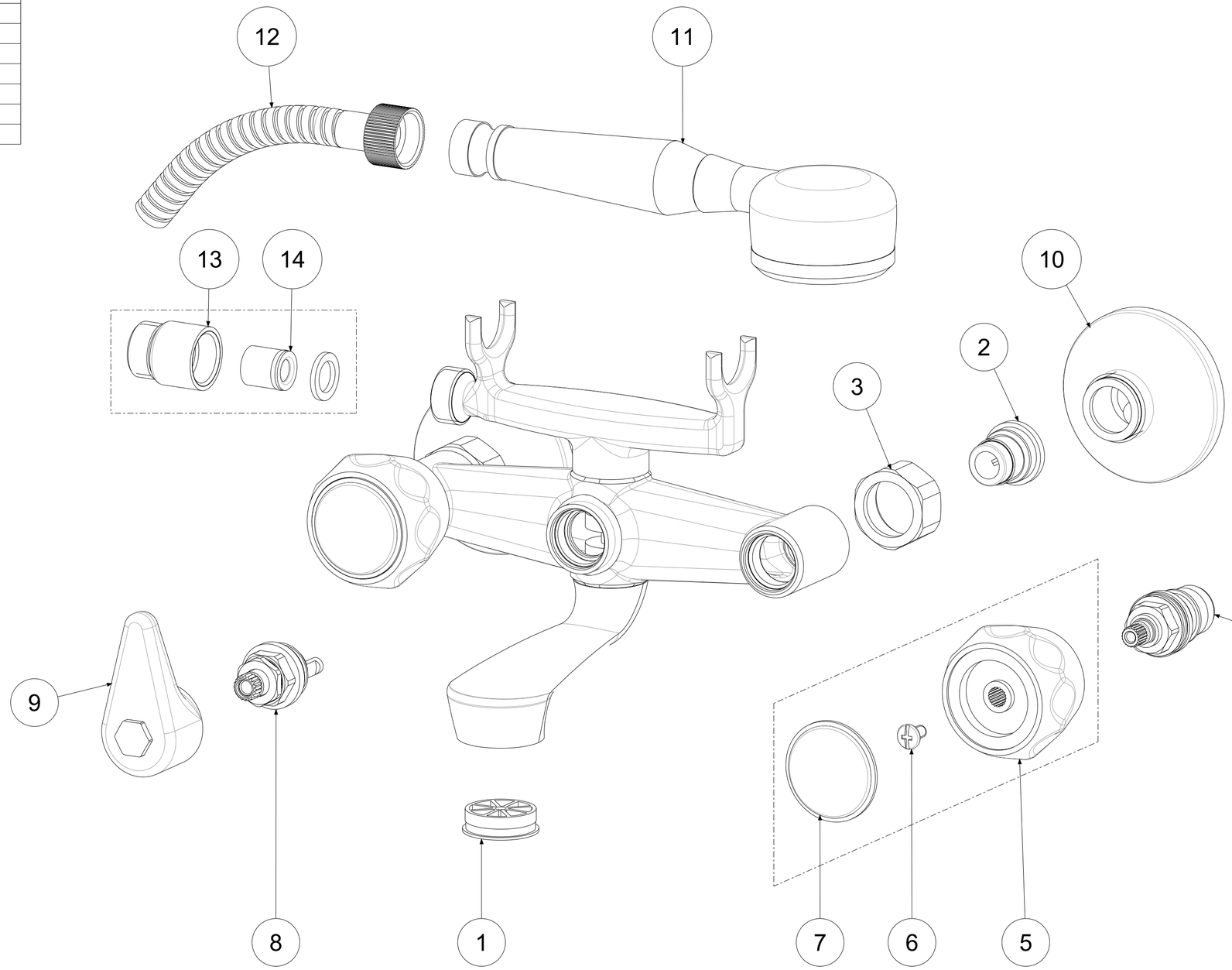

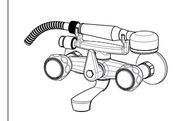

APPROVATO: *Approved:*			A2	SCALA *Scale*	1:1,25	MATERIALE *Material*	VARI
DISEGNATO: *Design:*	Giampani	12/05/2021		UNITA' *Unit*	mm	SERIE *Range*	DANUBIO

DESCRIZIONE - *Description:*

Gruppo vasca for. doppia
Bath shower mixer complete with fork and hand-shower

FOGLIO - *Sheet:*	Ricambi	CODICE - *Part Number:*	**DA922CR**

La Rubinetteria PAFFONI si riserva a termini di legge la proprietà del presentedisegno con divieto di riprodurlo o comunicarlo a terzi senza autorizzazione - *Rubinetteria Paffoni reserves the ownership of this drawing by law with the prohibition of reproducing it or communicating it to third parties without authorization*