P *Item*	CODICE *Code*	DESCRIZIONE *Designation*
1	ZVIT005	Vitone unificato 1/2" con filetto
2	ZMAN008..	Maniglia completa DANUBIO
3	ZACC094	Vite 3/16 per maniglia
4	ZPLA016..	Placchetta Ø36mm con anello rosso o blu

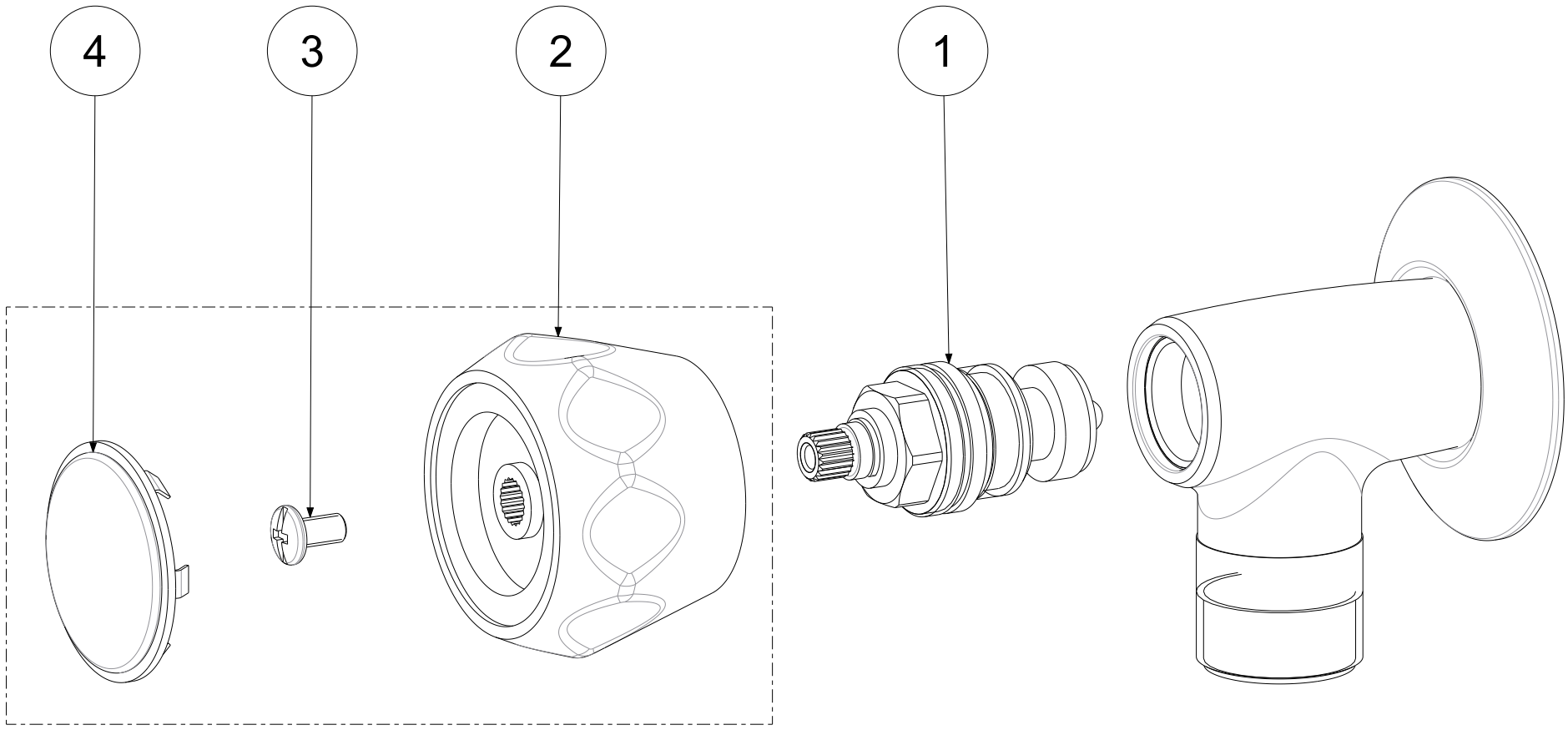

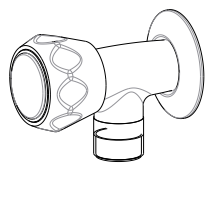

APPROVATO: *Approved:*			A3	SCALA *Scale*	1:1	MATERIALE *Material*	VARI
DISEGNATO: *Design:*	Giampani	16/03/2021		UNITA' *Unit*	mm	SERIE *Range*	IRIS
		DESCRIZIONE - *Description:* Rubinetto joker 1/2' c/rosone *Joker tap 1/2"x3/4"*					
		FOGLIO - *Sheet:*	Ricambi	CODICE - *Part Number:*		**DA206CR**	

La Rubinetteria PAFFONI si riserva a termini di legge la proprietà del presentedisegno con divieto di riprodurlo o comunicarlo a terzi senza autorizzazione - *Rubinetteria Paffoni reserves the ownership of this drawing by law with the prohibition of reproducing it or communicating it to third parties without authorization*