P *Item*	CODICE *Code*	DESCRIZIONE *Designation*
1	ZVIT005	Vitone unificato 1/2" con filetto
2	ZMAN008..	Maniglia completa DANUBIO
3	ZACC094	Vite 3/16 per maniglia
4	ZPLA016..	Placchetta Ø36mm con anello rosso o blu
5	ZCAN014..	Canna tubo "S" Ø16 mm interasse 150 mm senza rompigetto

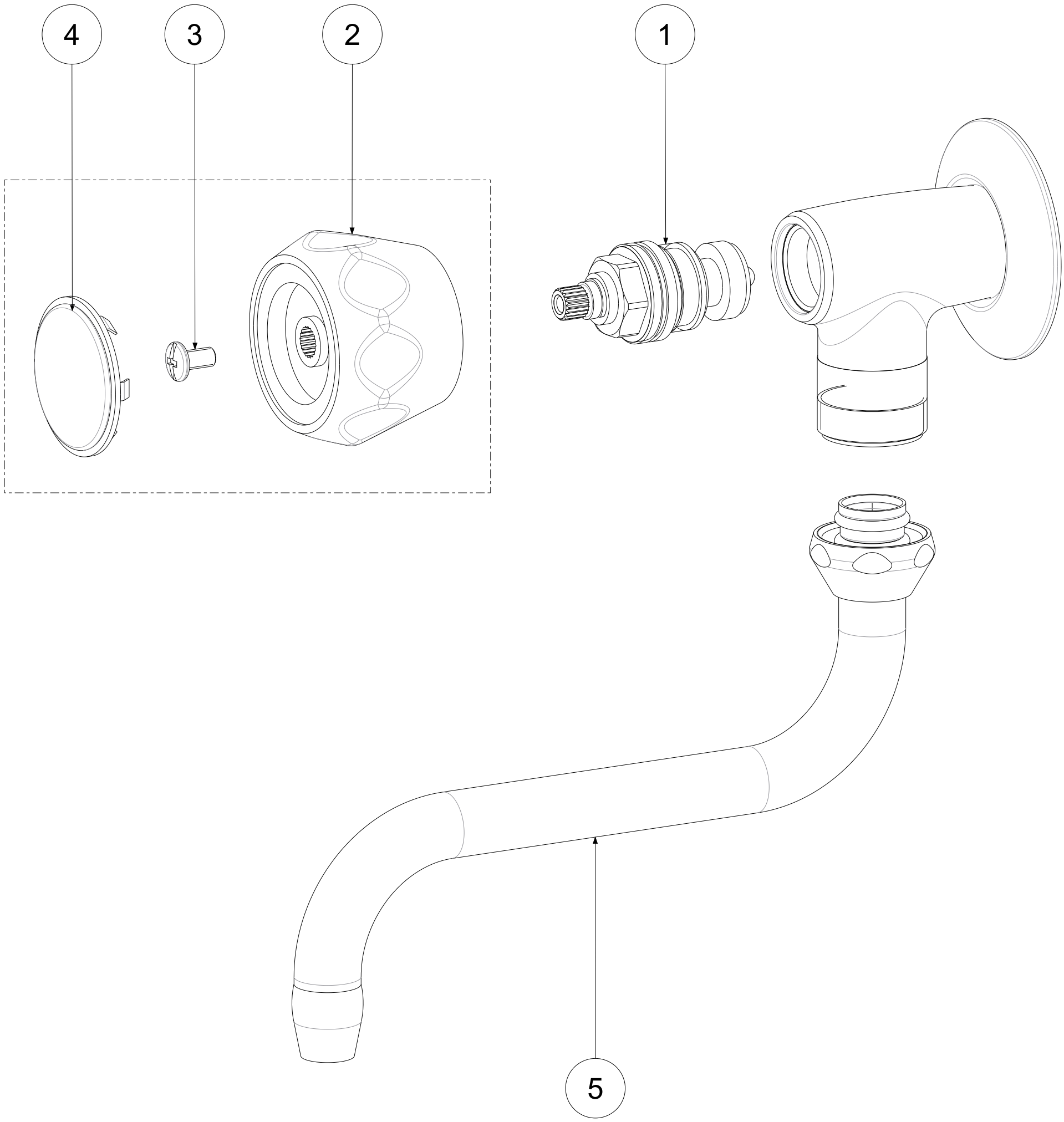

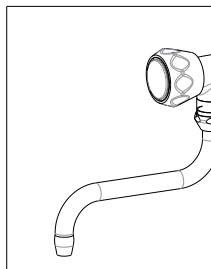

APPROVATO: *Approved:*			A3	SCALA *Scale*	1:1	MATERIALE *Material*	VARI
DISEGNATO: *Design:*	Giampani	19/05/2021		UNITA' *Unit*	mm	SERIE *Range*	DANUBIO
paffoni	DESCRIZIONE - *Description:* Rubinetto snodo 1/2' c/rosone *Tap 1/2" for sink with spout "S"*						
	FOGLIO - *Sheet:*	Ricambi		CODICE - *Part Number:*			**DA200CR**

La Rubinetteria PAFFONI si riserva a termini di legge la proprietà del presentedisegno con divieto di riprodurlo o comunicarlo a terzi senza autorizzazione - *Rubinetteria Paffoni reserves the ownership of this drawing by law with the prohibition of reproducing it or communicating it to third parties without authorization*