P *Item*	CODICE *Code*	DESCRIZIONE *Designation*
1	ZRAC100..	Raccordo 3/4" con foro Ø16 mm
2	ZSED002..	Sede per gruppi a muro
3	ZCAL003..	Calotta 3/4" per miscelatore a parete
4	ZVIT005	Vitone unificato 1/2" con filetto
5	ZMAN008..	Maniglia completa DANUBIO
6	ZACC094	Vite 3/16 per maniglia
7	ZPLA016..	Placchetta Ø36mm con anello rosso o blu
8	ZECC003	Eccentrico con rosone 1/2" x 3/4"
9	ZCAN002..	Canna tubo "S" Ø16 mm interasse 250 mm rompigetto
10	ZAER009..	Rompigetto Ø22x1F

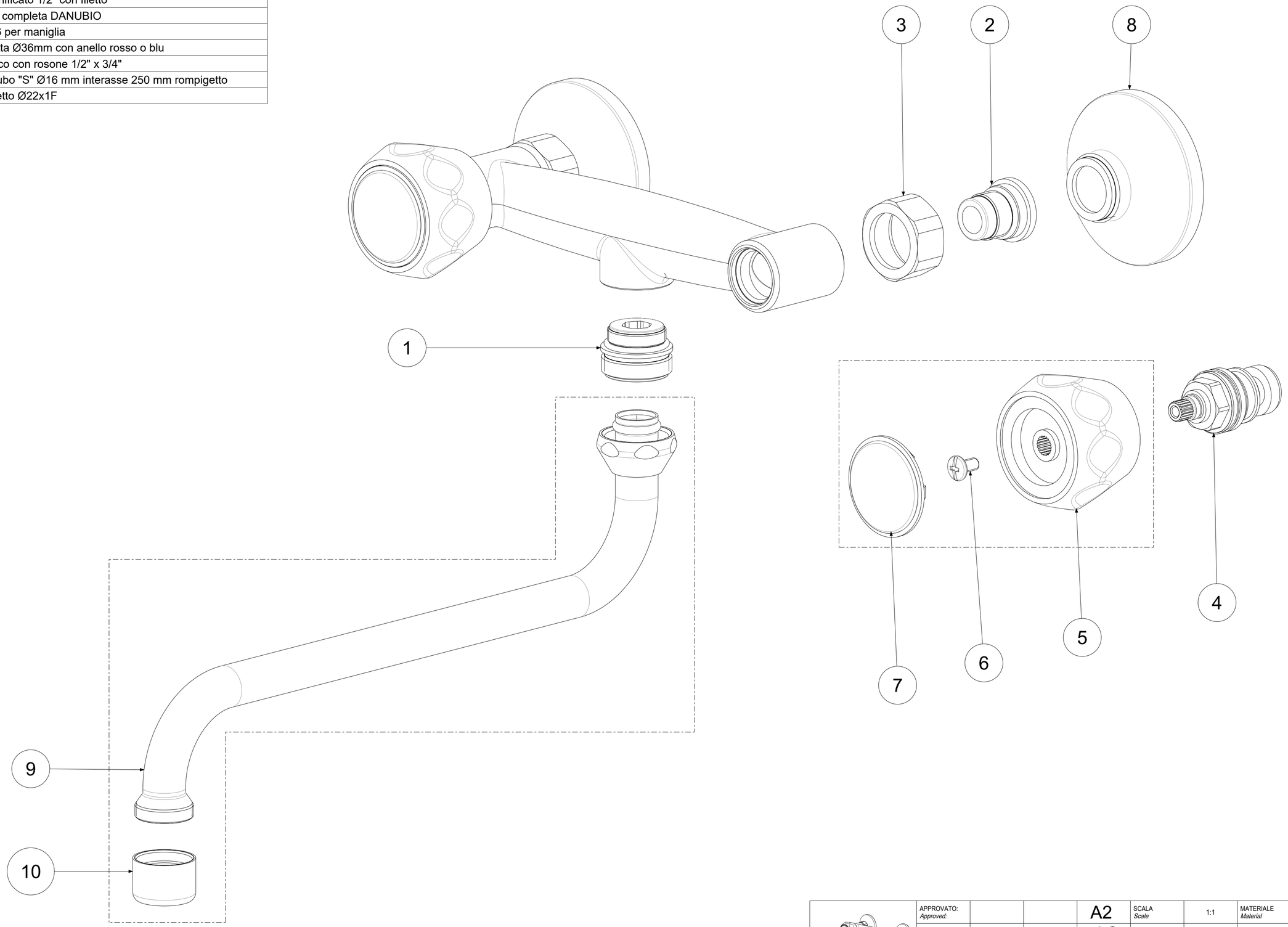

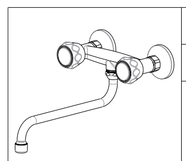

APPROVATO: *Approved:*			A2	SCALA *Scale*	1:1	MATERIALE *Material*	VARI
DISEGNATO: *Design:*	Giampani	17/05/2021		UNITA' *Unit*	mm	SERIE *Range*	DANUBIO

DESCRIZIONE - *Description:*

Gruppo lavello C/R cm. 25
Wall sink mixer with low swivel spout

FOGLIO - *Sheet:*	Ricambi	CODICE - *Part Number:*	**DA162CR**

La Rubinetteria PAFFONI si riserva a termini di legge la proprietà del presentedisegno con divieto di riprodurlo o comunicarlo a terzi senza autorizzazione - *Rubinetteria Paffoni reserves the ownership of this drawing by law with the prohibition of reproducing it or communicating it to third parties without authorization*