P *Item*	CODICE *Code*	DESCRIZIONE *Designation*
1	ZVIT005	Vitone unificato 1/2" con filetto
2	ZMAN008..	Maniglia completa DANUBIO
3	ZACC094	Vite 3/16 per maniglia
4	ZPLA016..	Placchetta Ø36mm con anello rosso o blu
5	ZCAN007..	Canna tubo C d18 cm.20 c/rompigetto
6	ZAER009..	Rompigetto Ø 22x1F
7	ZTUB001..	Tubo rame con raccordo per miscelatore M10x1 (1 pezzo)
8	ZFIS079	Set fissaggio

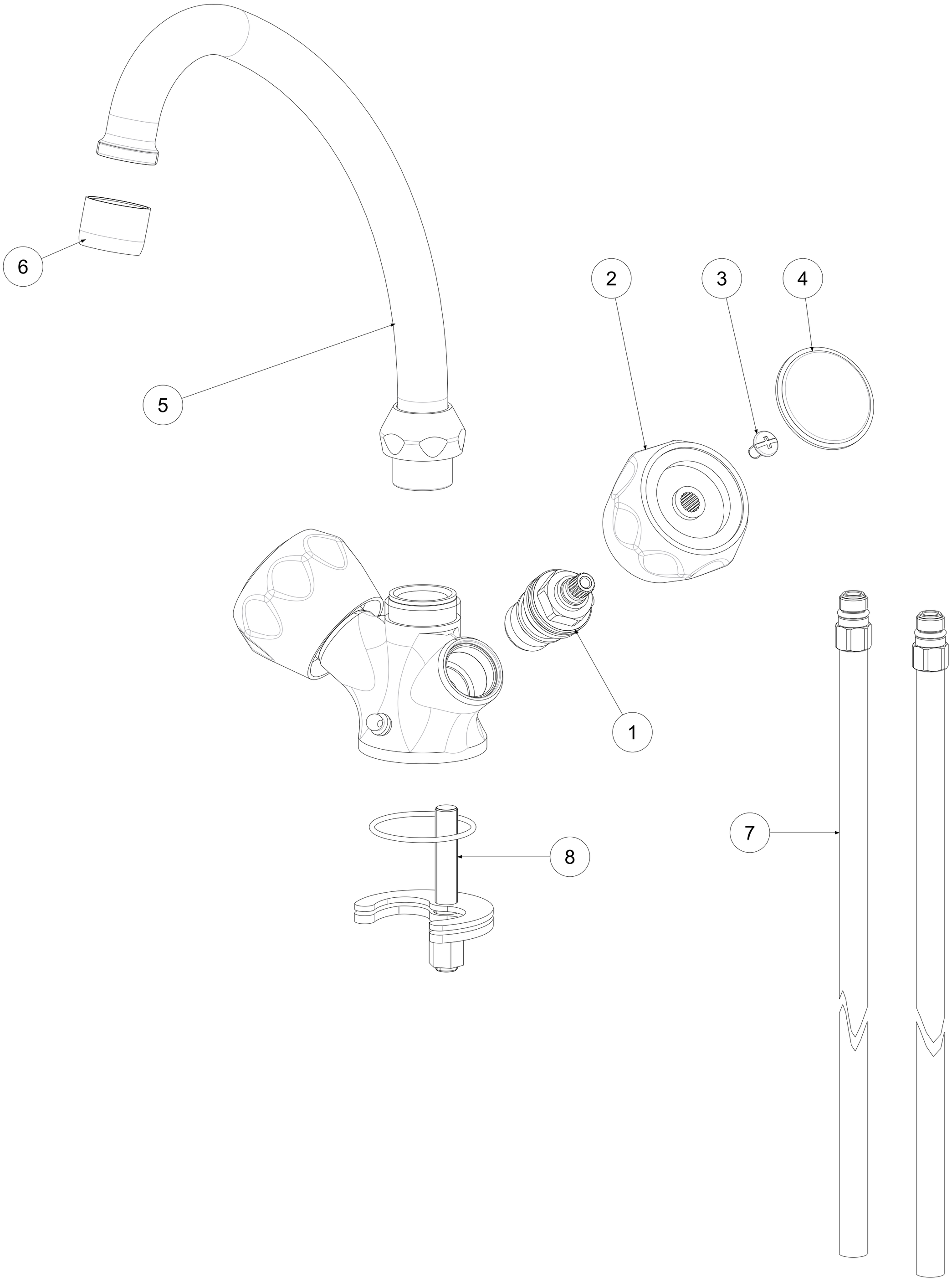

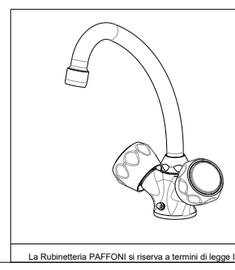

APPROVATO: *Approved:*			A2	SCALA *Scale*	1:1	MATERIALE *Material*	VARI
DISEGNATO: *Design:*	Giampani	14/05/2021		UNITA' *Unit*	mm	SERIE *Range*	DANUBIO

DESCRIZIONE - *Description:*

Gr. monof. lavello att. caten.
One-hole sink mixer with anti-splash, cm.20 d.18 mm C spout, chain holder

FOGLIO - *Sheet:*	Ricambi	CODICE - *Part Number:*	**DA074CR**

La Rubinetteria PAFFONI si riserva a termini di legge la proprietà del presentedisegno con divieto di riprodurlo o comunicarlo a terzi senza autorizzazione - *Rubinetteria Paffoni reserves the ownership of this drawing by law with the prohibition of reproducing it or communicating it to third parties without authorization*