P *Item*	CODICE *Code*	DESCRIZIONE *Designation*
1	ZVIT005	Vitone unificato 1/2" con filetto
2	ZMAN008..	Maniglia completa DANUBIO
3	ZACC094	Vite 3/16 per maniglia
4	ZPLA016..	Placchetta Ø36mm con anello rosso o blu
5	ZAER010..	Rompigetto Ø 24x1M
6	ZTUB001..	Tubo rame con raccordo per miscelatore M10x1 (1 pezzo)
7	ZFIS013	Set fissaggio

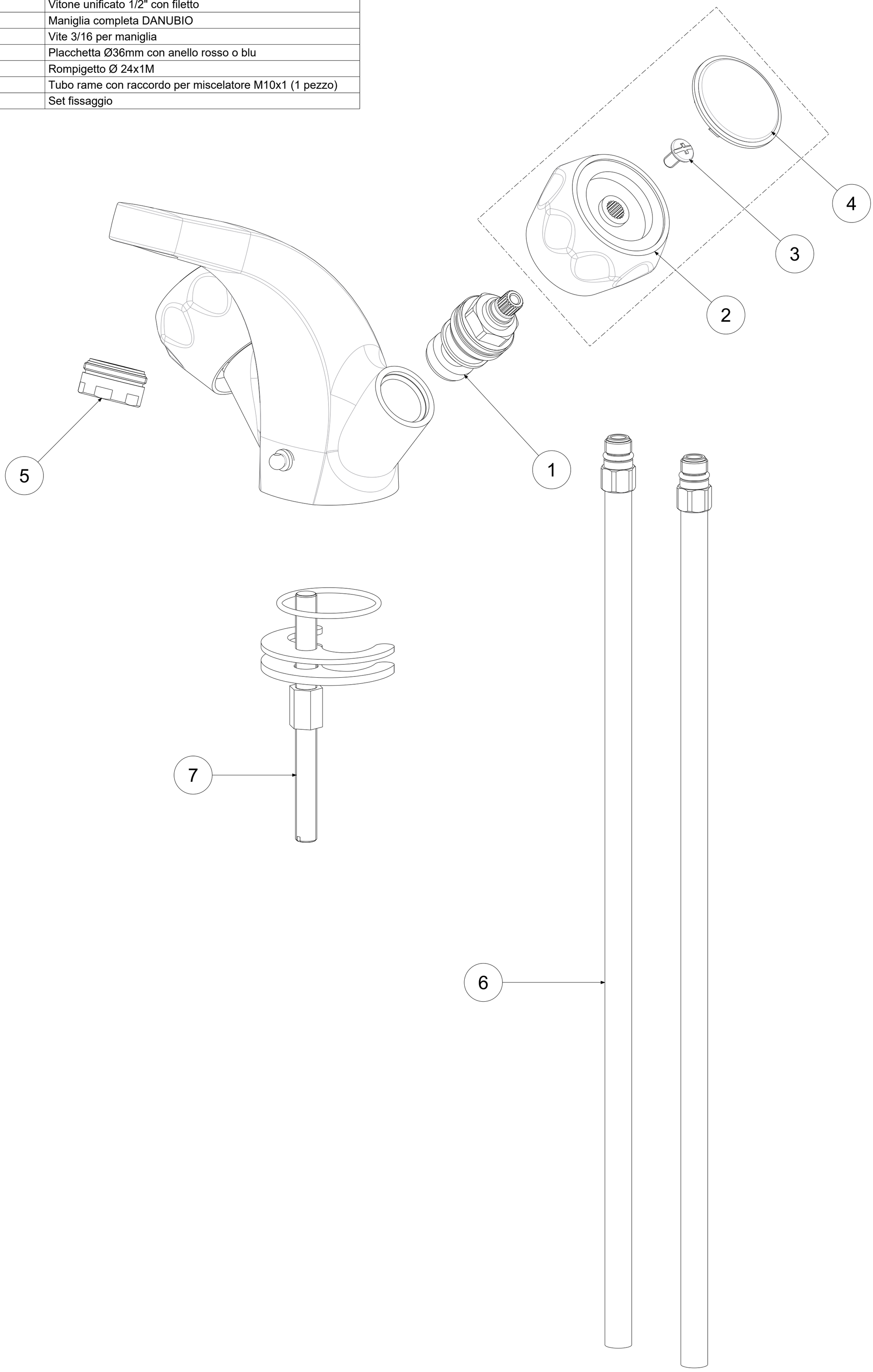

	APPROVATO: *Approved:*			A2	SCALA *Scale*	1:1	MATERIALE *Material*	VARI
	DISEGNATO: *Design:*	Giampani	14/05/2021		UNITA' *Unit*	mm	SERIE *Range*	DANUBIO
		DESCRIZIONE - *Description:*						
		Gruppo monoforo lavabo T/C *Wash basin one hole blank head*						
		FOGLIO - *Sheet:*	Ricambi	CODICE - *Part Number:*		**DA071CR**		

La Rubinetteria PAFFONI si riserva a termini di legge la proprietà del presentedisegno con divieto di riprodurlo o comunicarlo a terzi senza autorizzazione - *Rubinetteria Paffoni reserves the ownership of this drawing by law with the prohibition of reproducing it or communicating it to third parties without authorization*