P *Item*	CODICE *Code*	DESCRIZIONE *Designation*
1	ZBOC003..	Bocca per batteria lavabo scarico
2	ZAER010..	Rompigetto Ø 24x1M
3	ZFIS004	Set di fissaggio
4	ZFLX019..	Set flex inox cm.13 (2 pezzi) F1/2"
5	ZCAP002..	Cappuccio scorrevole
6	ZVIT005	Vitone unificato 1/2" con filetto
7	ZMAN008..	Maniglia completa DANUBIO
8	ZACC094	Vite 3/16 per maniglia
9	ZPLA016..	Placchetta Ø36mm con anello rosso o blu
10	ZFIS019	Set fissaggio piantane
11	ZAST013..	Asta completa Ø5 mm
12	ZAST023..	Snodino per asta scarico
13	ZSCA002..	Scarico 1'1/4 modello NEW (ZM) c/tappo host.

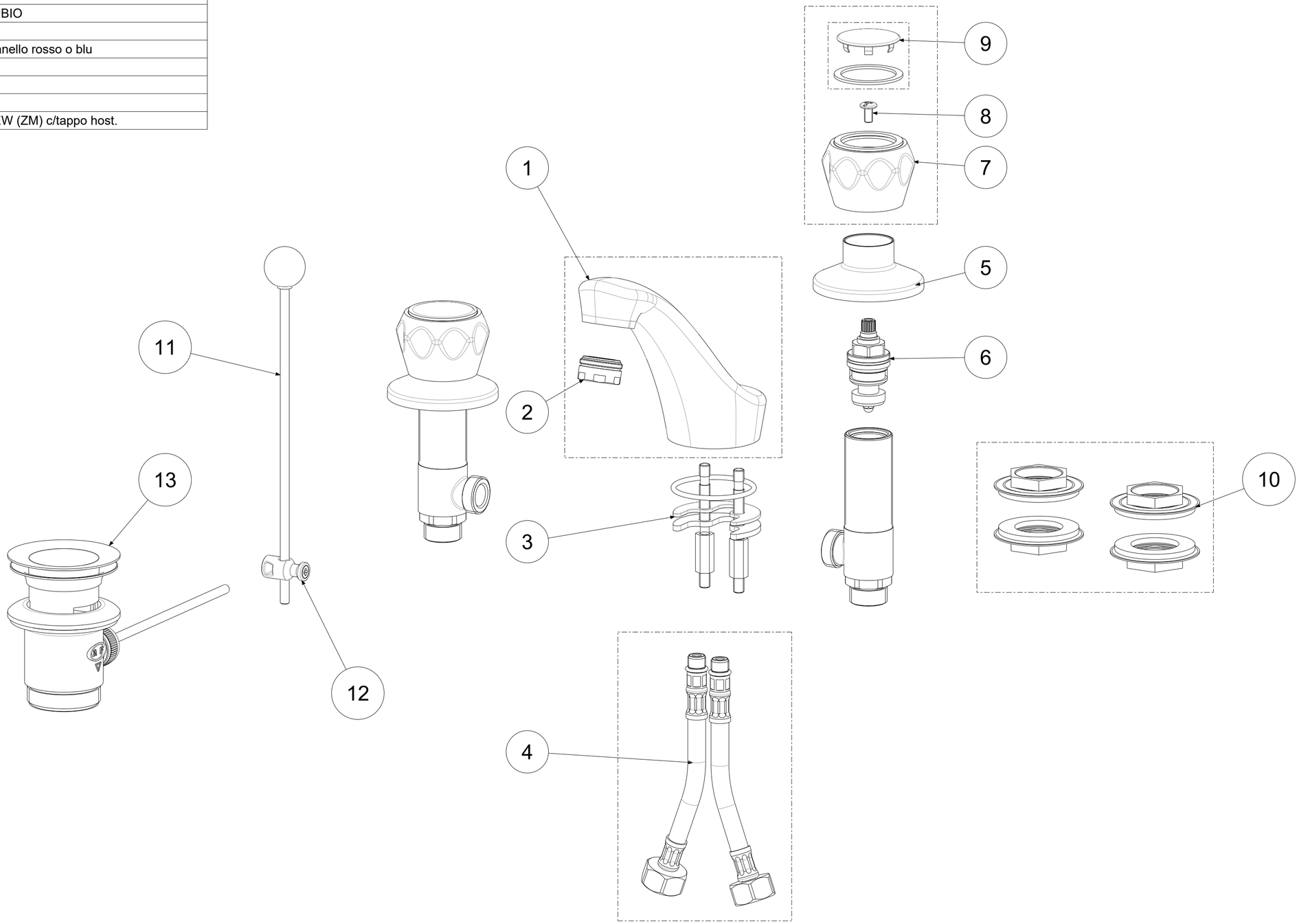

APPROVATO: *Approved:*			A2	SCALA *Scale*	0,600	MATERIALE *Material*	VARI
DISEGNATO: *Design:*	Giampani	09/02/2021		UNITA' *Unit*	mm	SERIE *Range*	DANUBIO
	DESCRIZIONE - *Description:* Batteria lavabo S/A 1'1/4 *3-holes wash basin mixer 1"1/4 Puw*						
	FOGLIO - *Sheet:*		Ricambi	CODICE - *Part Number:*			**DA056CR**

La Rubinetteria PAFFONI si riserva a termini di legge la proprietà del presentedisegno con divieto di riprodurlo o comunicarlo a terzi senza autorizzazione - *Rubinetteria Paffoni reserves the ownership of this drawing by law with the prohibition of reproducing it or communicating it to third parties without authorization*