P *Item*	CODICE *Code*	DESCRIZIONE *Designation*
1	ZAER016	Rompigetto in ABS per vela gruppo vasca
2	ZSED002..	Sede per gruppi a muro
3	ZCAL003..	Calotta 3/4" per miscelatore a parete
4	ZVIT005	Vitone unificato 1/2" con filetto
5	ZMAN008..	Maniglia completa DANUBIO
6	ZACC094	Vite 3/16 per maniglia
7	ZPLA016..	Placchetta Ø36mm con anello rosso o blu
8	ZECC003	Eccentrico con rosone 1/2" x 3/4"

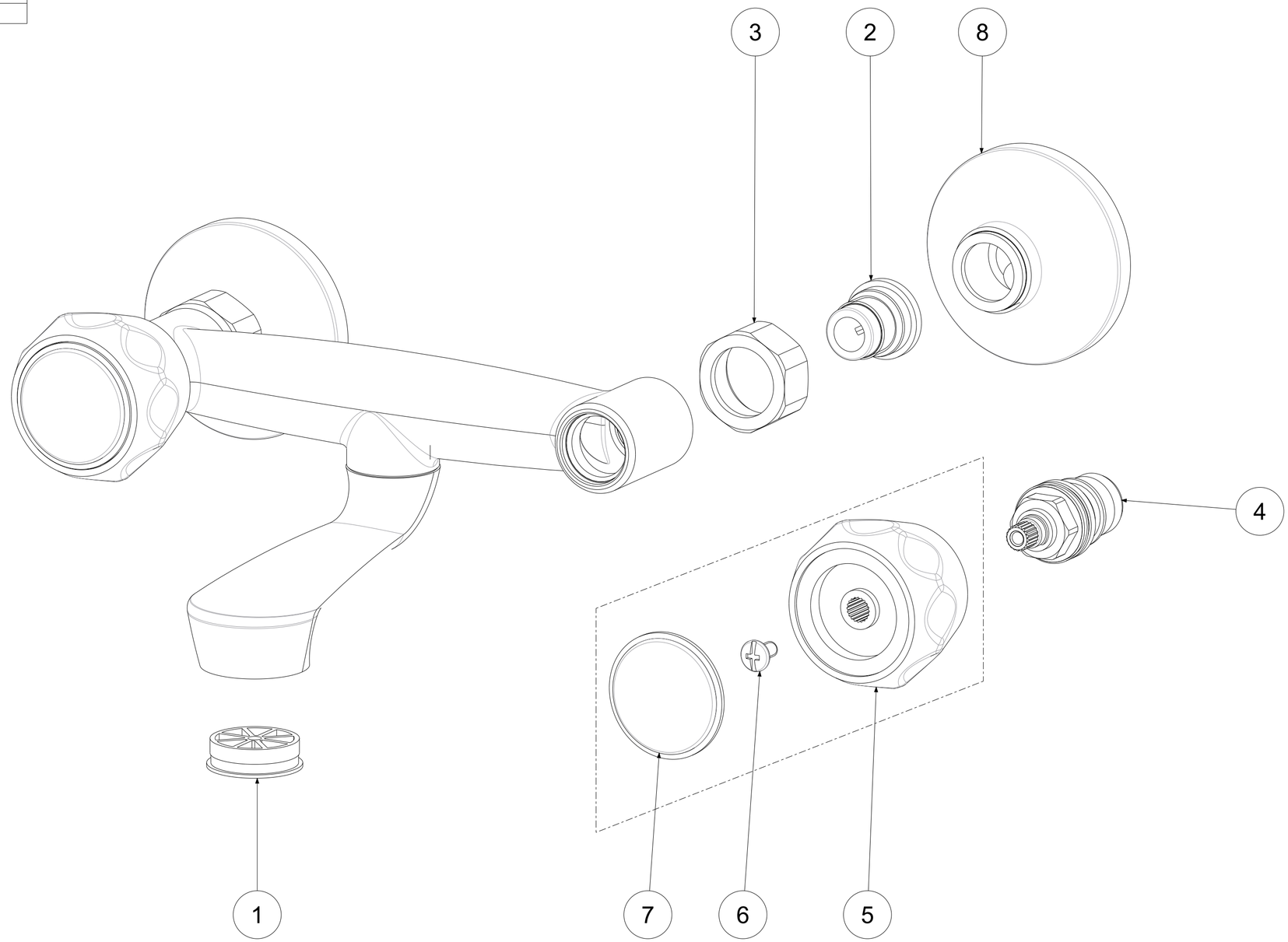

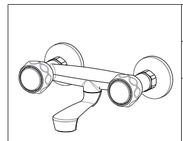

APPROVATO: *Approved:*			A2	SCALA *Scale*	1:1	MATERIALE *Material*	VARI
DISEGNATO: *Design:*	Giampani	12/05/2021		UNITA' *Unit*	mm	SERIE *Range*	DANUBIO

DESCRIZIONE - *Description:*

Gruppo vasca senza doccia
Bath tub filler without diverter

FOGLIO - *Sheet:*	Ricambi	CODICE - *Part Number:*	**DA028CR**

La Rubinetteria PAFFONI si riserva a termini di legge la proprietà del presentedisegno con divieto di riprodurlo o comunicarlo a terzi senza autorizzazione - *Rubinetteria Paffoni reserves the ownership of this drawing by law with the prohibition of reproducing it or communicating it to third parties without authorization*