P *Item*	CODICE *Code*	DESCRIZIONE *Designation*
1	ZA91400	Cartuccia miscelatore D.25 NUOVA APERTA
2	ZGHI030..	Ghiera fermacartuccia (NUOVA) M30x1
3	ZCAP062..	Cappuccio sottoleva in metallo
4	ZLEV160..	Leva completa
5	ZAER041..	Snodo per aeratore
6	ZAER052..	Aeratore completo Ø18
7	ZBAS100..	Basetta miscelatore in metallo
8	ZFIS124	Set fissaggio
9	ZFLX102....	Set 2 flex inox SOFT PEX F3/8 cm.45
10	ZSCA050..	Scarico Clic-Clac 1"1/4G completo

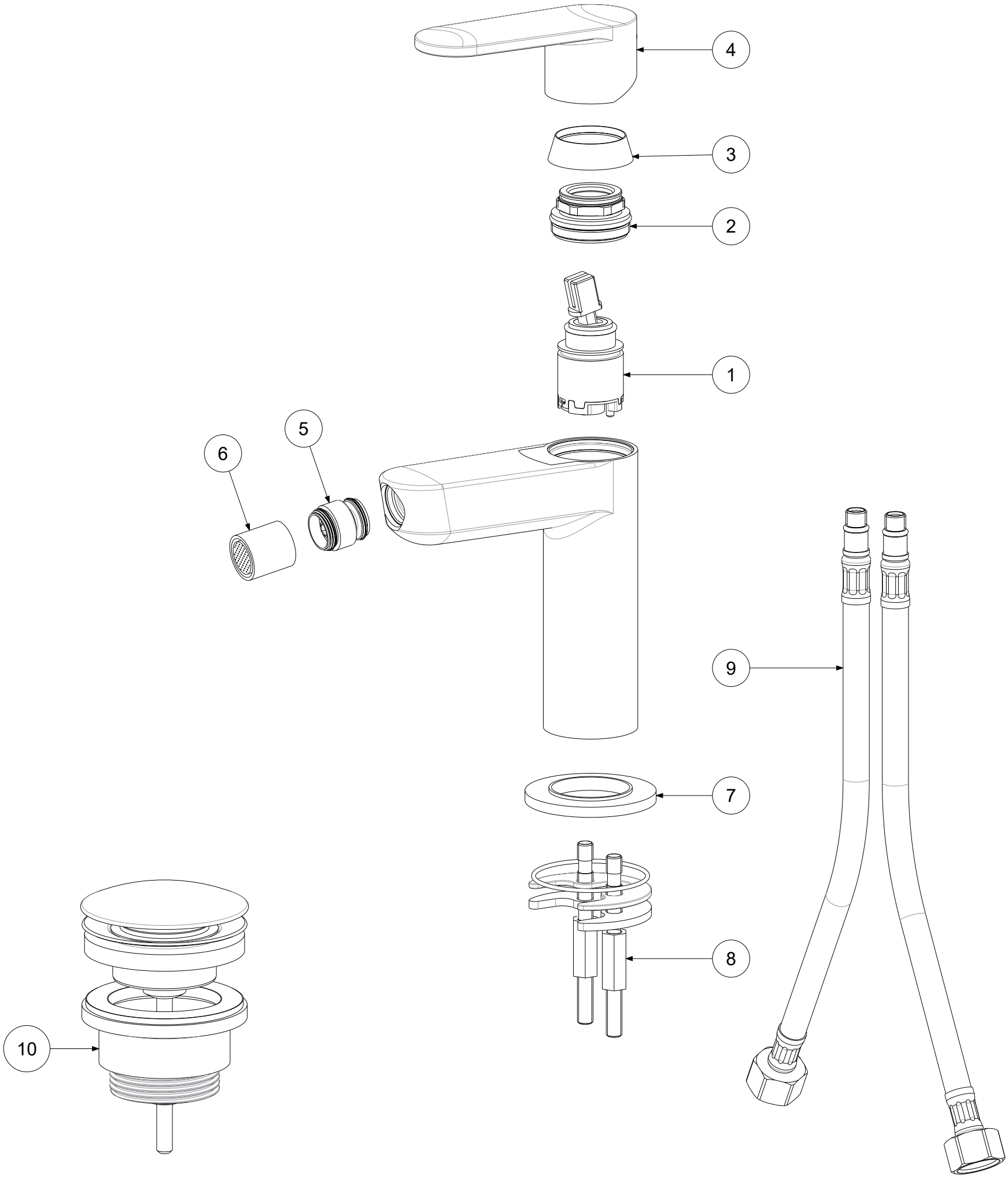

APPROVATO: *Approved:*			A3	SCALA *Scale*	0,600	MATERIALE *Material*	VARI
DISEGNATO: *Design:*	Giampani	03/06/2021		UNITA' *Unit*	mm	SERIE *Range*	CANDY
		DESCRIZIONE - *Description:* Miscelatore bidet T/C con scarico Clic-Clak 1"1/4 CANDY					
		FOGLIO - *Sheet:*	RICAMBI	CODICE - *Part Number:*		**CA131KCR**	

La Rubinetteria PAFFONI si riserva a termini di legge la proprietà del presentedisegno con divieto di riprodurlo o comunicarlo a terzi senza autorizzazione - *Rubinetteria Paffoni reserves the ownership of this drawing by law with the prohibition of reproducing it or communicating it to third parties without authorization*