P *Item*	CODICE *Code*	DESCRIZIONE *Designation*
1	ZA91170	Cartuccia Mix D.25 CHIUSA
2	ZGHI016	Ghiera ferma cartuccia
3	ZCAP048..	Cappuccio sottoleva metallo
4	ZLEV122..	Leva completa
5	ZAER006..	Snodo con aeratore
6	ZAER059..	Aeratore completo Ø24
7	ZBAS065..	Basetta
8	ZFIS048	Sacch.fissaggio
9	ZFLX102....	Set 2 flex inox SOFT PEX F3/8 cm.45
10	ZAST046..	Asta pomolo snodino Ø4mm piegata
11	ZSCA002..	Scarico 1'1/4 modello NEW (ZM) c/tappo host.

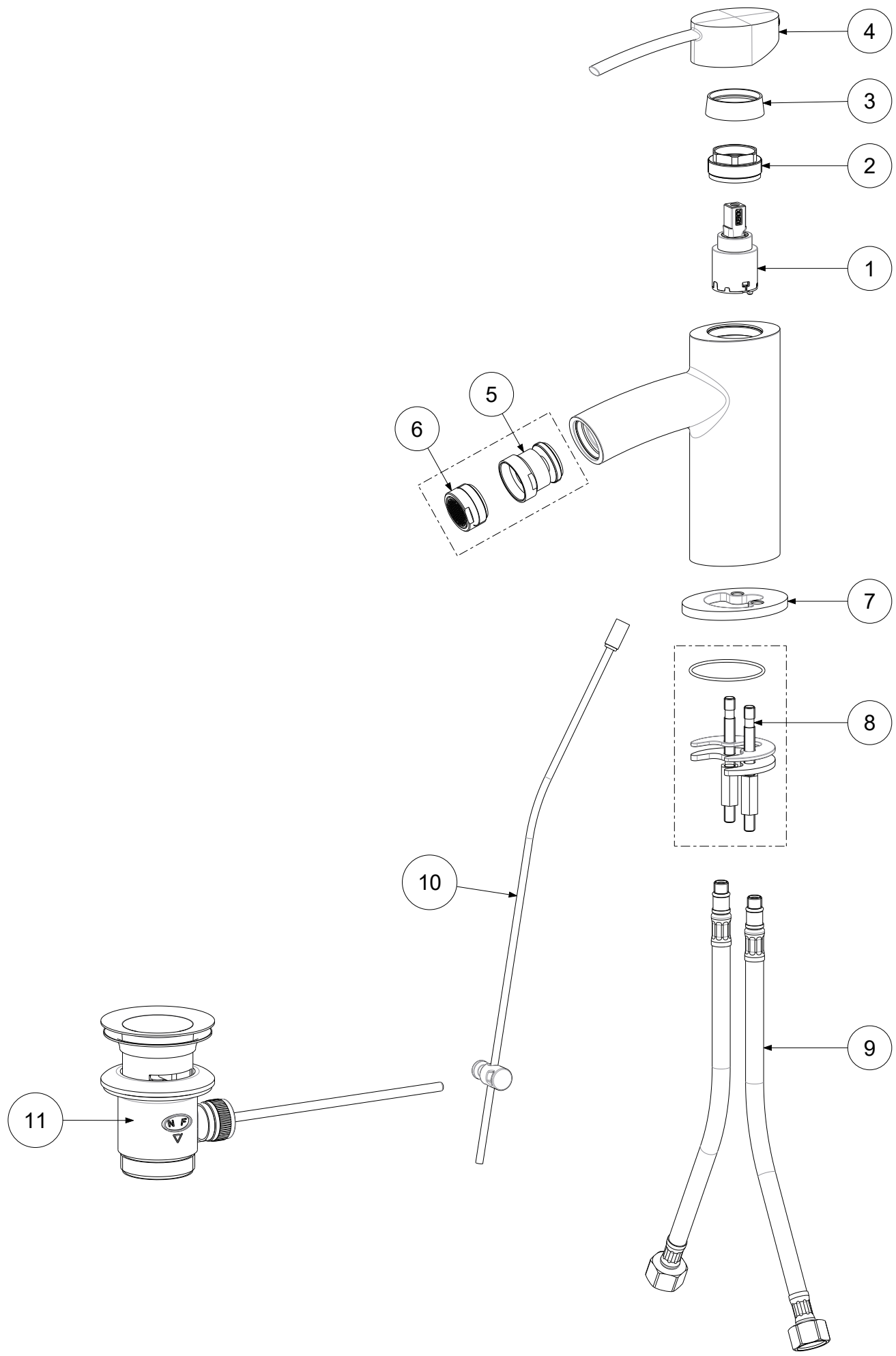

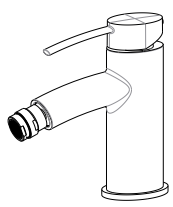

APPROVATO: *Approved:*			A3	SCALA *Scale*	0,350	MATERIALE *Material*	VARI
DISEGNATO: *Design:*	Bertoli	28/09/2020		UNITA' *Unit*	mm	SERIE *Range*	BERRY
paffoni	DESCRIZIONE - *Description:* Miscelatore bidet ellittico S/A 1"1/4G *Bidet mixer with 1"1/4G pop up waste*						
	FOGLIO - *Sheet:*	Ricambi		CODICE - *Part Number:*		**BR135CR**	

La Rubinetteria PAFFONI si riserva a termini di legge la proprietà del presentedisegno con divieto di riprodurlo o comunicarlo a terzi senza autorizzazione - *Rubinetteria Paffoni reserves the ownership of this drawing by law with the prohibition of reproducing it or communicating it to third parties without authorization*