P *Item*	CODICE *Code*	DESCRIZIONE *Designation*
1	ZA91170	Cartuccia completa Ø25 mm per deviatore
2	ZGHI016	Ghiera ferma cartuccia
3	ZCAP048..	Cappuccio sottoleva metallo
4	ZLEV122..	Leva completa
5	ZAER059..	Aeratore completo Ø24
6	ZBAS065..	Basetta
7	ZFIS048	Sacch.fissaggio
8	ZFLX102....	Set 2 flex inox SOFT PEX F3/8 cm.45

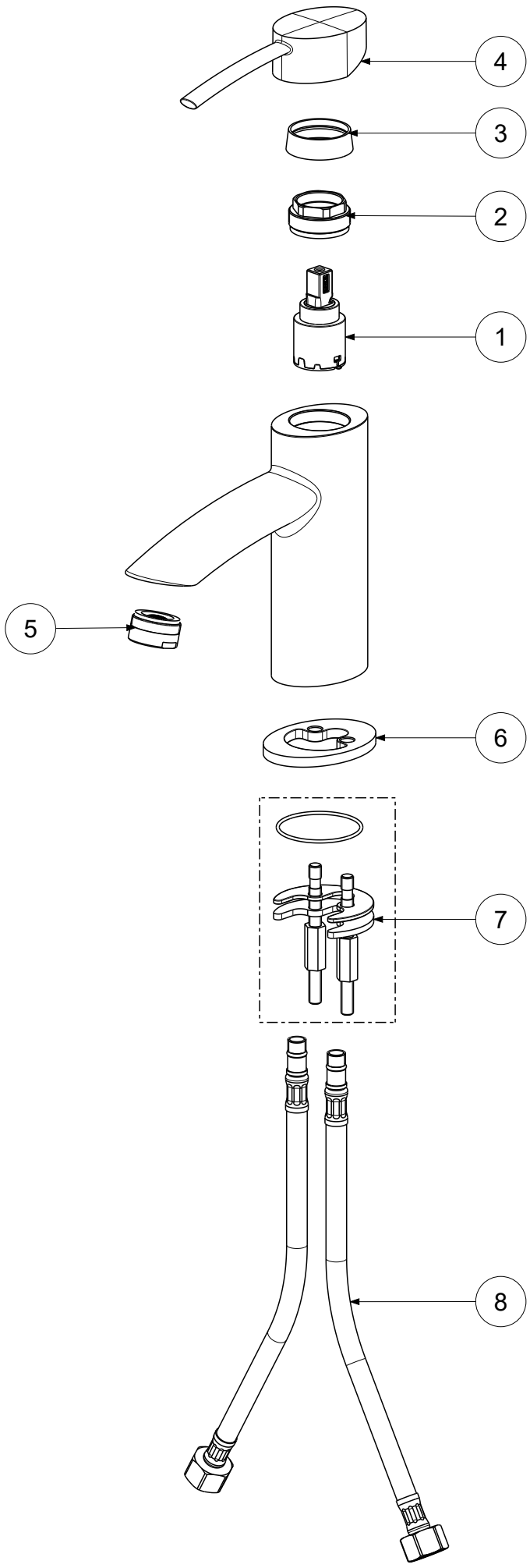

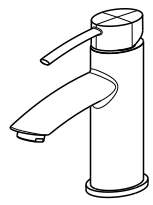

APPROVATO: *Approved:*			A3	SCALA *Scale*	0,350	MATERIALE *Material*	VARI
DISEGNATO: *Design:*	Gaboardi	23/09/2020		UNITA' *Unit*	mm	SERIE *Range*	BERRY

DESCRIZIONE - *Description:*

Miscelatore lavabo ellittico senza scarico BERRY
Wash basin mixer without pop up waste

FOGLIO - *Sheet:* Ricambi | CODICE - *Part Number:* **BR071CR**

La Rubinetteria PAFFONI si riserva a termini di legge la proprietà del presentedisegno con divieto di riprodurlo o comunicarlo a terzi senza autorizzazione - *Rubinetteria Paffoni reserves the ownership of this drawing by law with the prohibition of reproducing it or communicating it to third parties without authorization*