P *Item*	CODICE *Code*	DESCRIZIONE *Designation*
1	ZSED016..	Sede per miscelatore termostatico a parete
2	ZCAL007..	Calotta per miscelatori a parete
3	ZECC029..	Eccentrico con rosone 1/2"x3/4"
4	ZVIT060..	Cartuccia con maniglia OTTONE graduata
5	ZVIT001	Vitone dischi ceramici 90° dx
6	ZMAN097..	Maniglia OTTONE per vitone ceramico
7	ZRAC022..	Raccordo 1/2" con OR

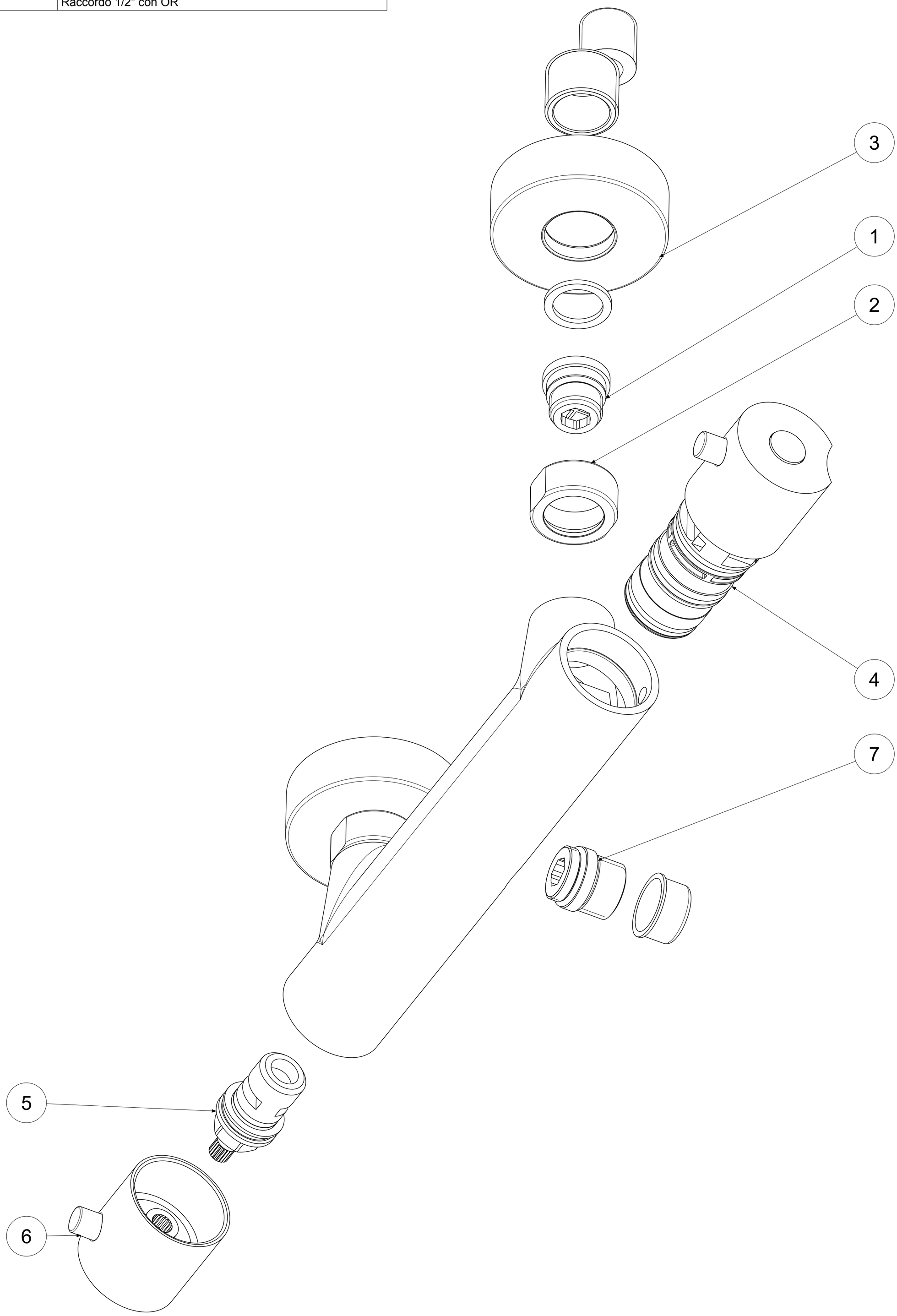

APPROVATO: *Approved:*			A2	SCALA *Scale*	1,000	MATERIALE *Material*	VARI
DISEGNATO: *Design:*	Giampani	10/07/2019		UNITA' *Unit*	mm	SERIE *Range*	BIT
	DESCRIZIONE - *Description:* Misc. termostatico doccia esterno *Thermostatic Shower mixer 1/2*						
	FOGLIO - *Sheet:*		Ricambi		CODICE - *Part Number:*		**BIT168CR**

La Rubinetteria PAFFONI si riserva a termini di legge la proprietà del presentedisegno con divieto di riprodurlo o comunicarlo a terzi senza autorizzazione - *Rubinetteria Paffoni reserves the ownership of this drawing by law with the prohibition of reproducing it or communicating it to third parties without authorization*