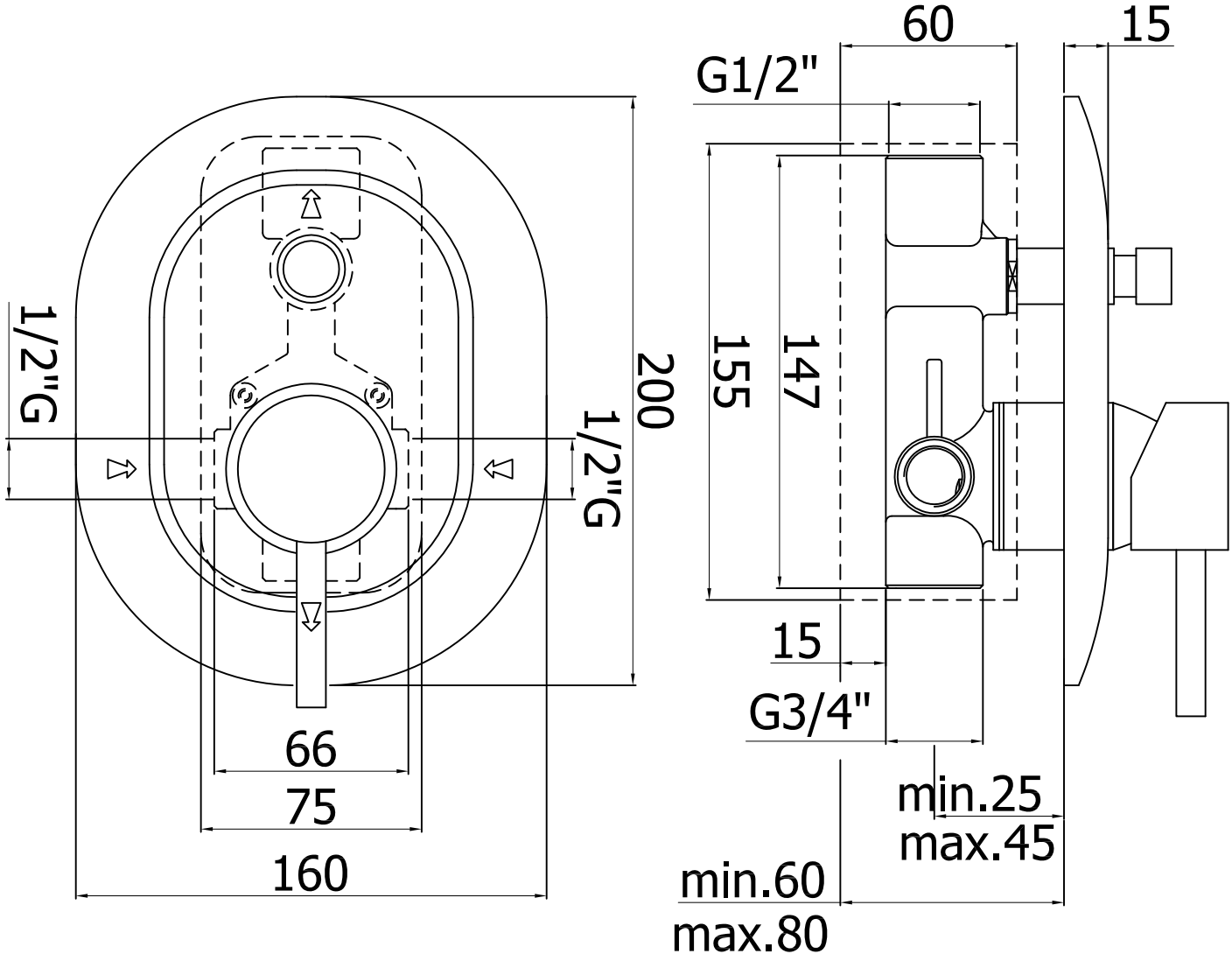
1/2"G
200
1/2"G
66
75
160
60
15
G1/2"
155
147
15
G3/4"
min.25
max.45
min.60
max.80