P *Item*	CODICE *Code*	DESCRIZIONE *Designation*
1	ZA91102R	Cartuccia completa Ø40senza distributore con regolazione
2	ZGHI001	Ghiera ferma cartuccia
3	ZCAP009..	Cappuccio sottoleva
4	ZLEV165..	Leva d.50 inclinata completa di grano e bottone
5	ZBAS012..	Basetta in metallo
6	ZFLO011..	Flex cm.150 NYLON C/PESO ECOLOGICO
7	ZDOC091..	Doccia in ABS
8	ZFLX021..	Set flex inox mix d.estraib. s/gambo D.10 8x1 3/8 (3 pz.)
9	ZFIS007	Set fissaggio per miscelatore
10	ZACC258	Rinforzo triangolare ABS per fissaggio
11	ZACC232	Valvolina antiritorno D.14

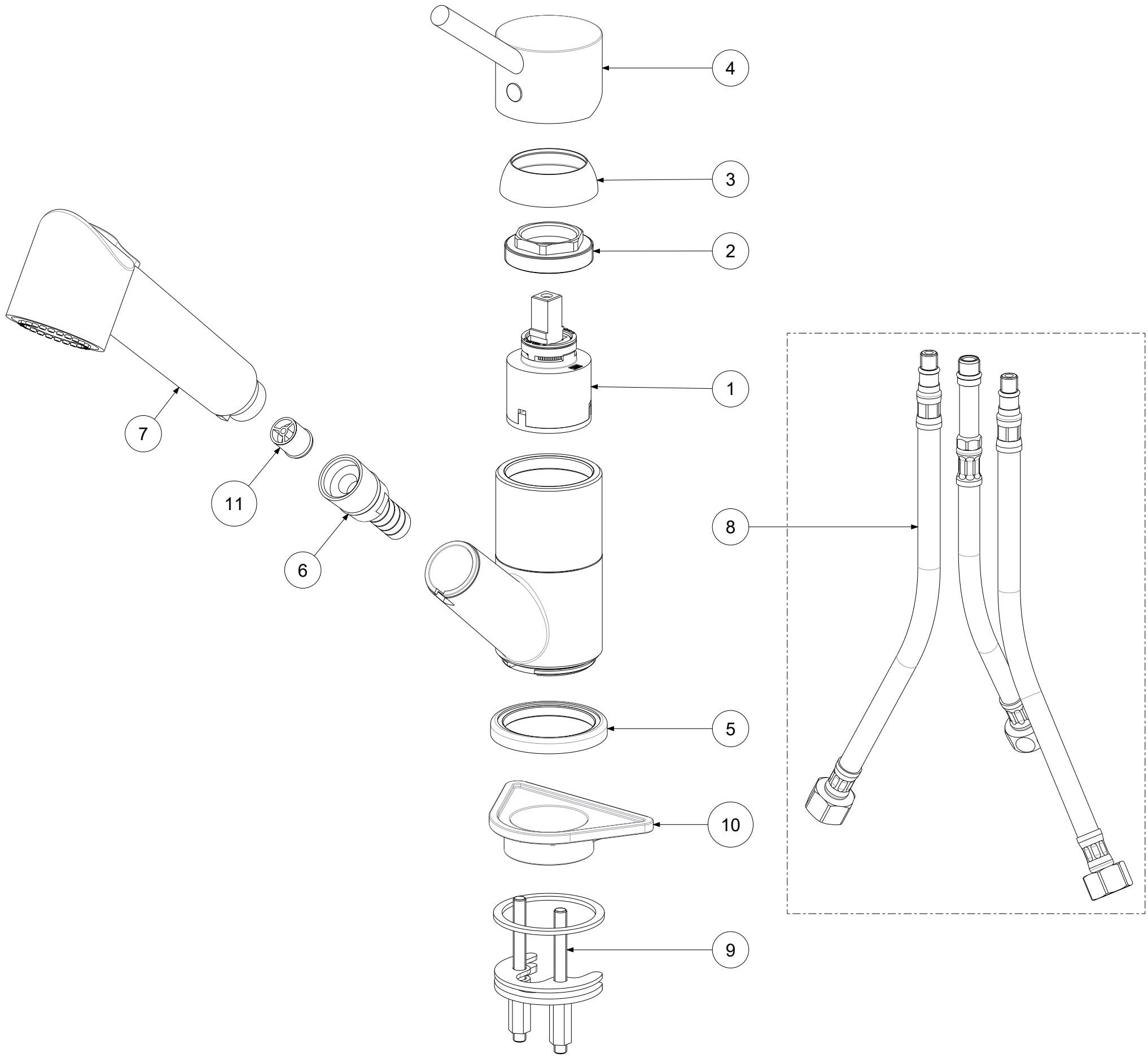

	APPROVATO: *Approved:*			A3	SCALA *Scale*	1:2	MATERIALE *Material*	VARI
	DISEGNATO: *Design:*	Bertoli	27/04/2021		UNITA' *Unit*	mm	SERIE *Range*	--
	paffoni	DESCRIZIONE - *Description:* Misc. lavello estraibile (c/doc. ABS 2 getti RED ZDOC091) BIRILLO					
		FOGLIO - *Sheet:*	Ricambi	CODICE - *Part Number:*	**BI183CR-RED**		

La Rubinetteria PAFFONI si riserva a termini di legge la proprietà del presentedisegno con divieto di riprodurlo o comunicarlo a terzi senza autorizzazione - *Rubinetteria Paffoni reserves the ownership of this drawing by law with the prohibition of reproducing it or communicating it to third parties without authorization*