P *Item*	CODICE *Code*	DESCRIZIONE *Designation*
1	ZA91104R	Cartuccia miscelatore D.35 s/distributore CON REGOLAZIONE
2	ZGHI010	Ghiera ferma cartuccia 37 x 1
3	ZCAP034..	Cappuccio sottoleva metallo 37x1
4	ZLEV046..	Leva completa lunga
5	ZAER020..	Aeratore completo Ø18
6	ZBAS015..	Basetta con O.R. Birillo
7	ZFLX035..	Set flex inox cm.50 F.3/8
8	ZFIS099/190	Fissaggio completo
9	ZAST024..	Asta Ø4mm + pomolo + snodino
10	ZSCA022	Scarico 1 1/4" Con occhiello/vite 65 cromo con asta cm. 40

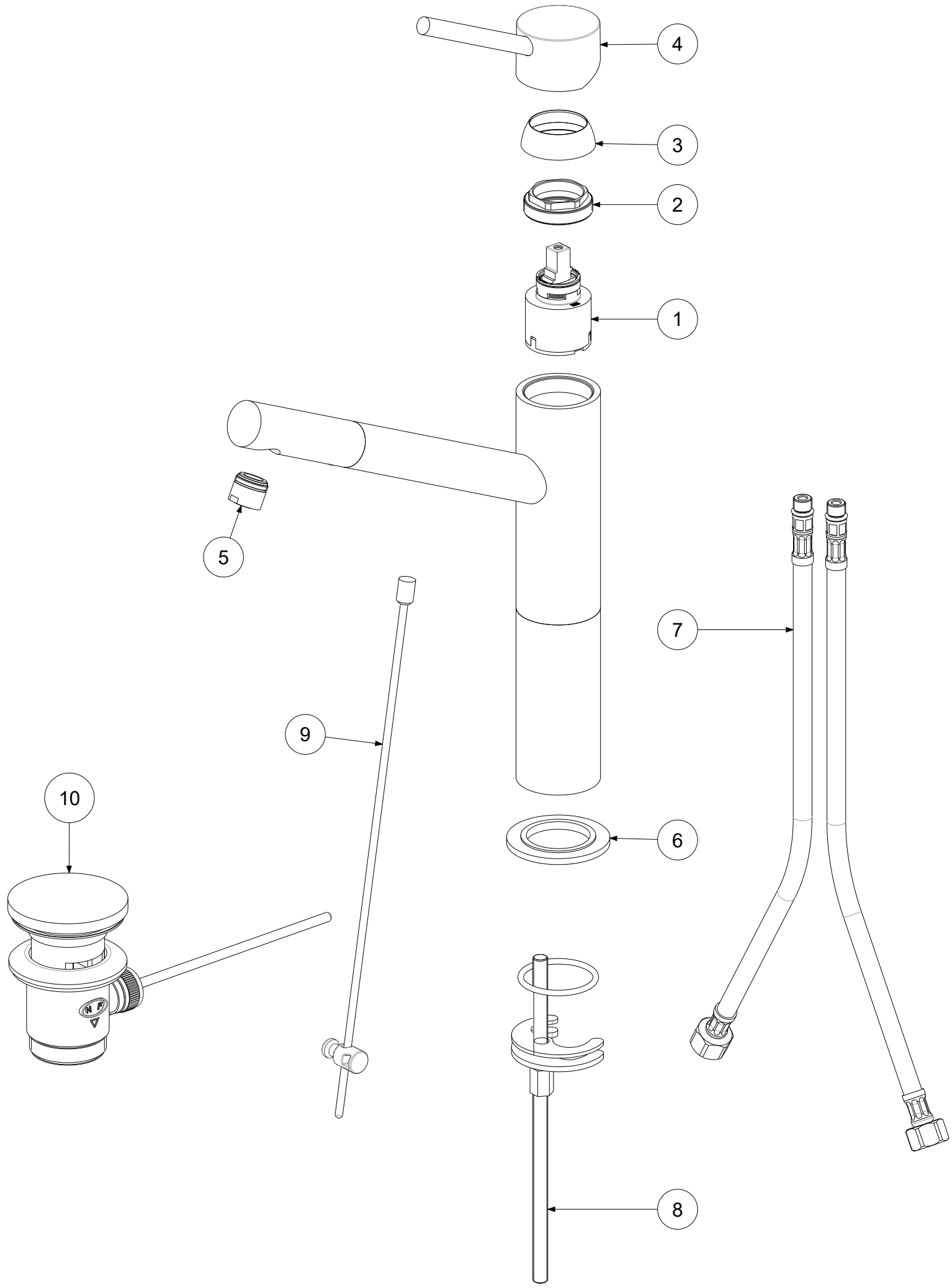

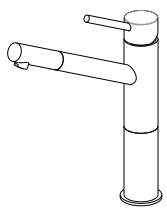

APPROVATO: *Approved:*			A3	SCALA *Scale*	1:2,5	MATERIALE *Material*	VARI
DISEGNATO: *Design:*	Gaboardi	23/04/2021		UNITA' *Unit*	mm	SERIE *Range*	BIRILLO
paffoni	DESCRIZIONE - *Description:* Mix lavabo prol.+prol. forata 100 +sc 1 1/4 c/asta cm.39 BIRILLO						
	FOGLIO - *Sheet:*	Ricambi		CODICE - *Part Number:*		**BI081CR93**	

La Rubinetteria PAFFONI si riserva a termini di legge la proprietà del presentedisegno con divieto di riprodurlo o comunicarlo a terzi senza autorizzazione - *Rubinetteria Paffoni reserves the ownership of this drawing by law with the prohibition of reproducing it or communicating it to third parties without authorization*