P *Item*	CODICE *Code*	DESCRIZIONE *Designation*
1	ZA91104R	Cartuccia miscelatore D.35 s/distributore CON REGOLAZIONE
2	ZGHI010	Ghiera ferma cartuccia 37 x 1
3	ZCAP034..	Cappuccio sottoleva metallo 37x1
4	ZLEV046..	Leva completa lunga
5	ZBAS015..	Basetta miscelatore
6	ZFLX101..	Set flex inox SOFT PX DVGW M.10x1 F.3/8 cm.45 (2 pz)
7	ZFIS099	Fissaggio miscelatore
8	ZAST024..	Asta Ø4mm + pomolo + snodino
9	ZSCA002..	Scarico 1'1/4 modello NEW (ZM) c/tappo host.
10	ZAER020..	Aeratore completo Ø18

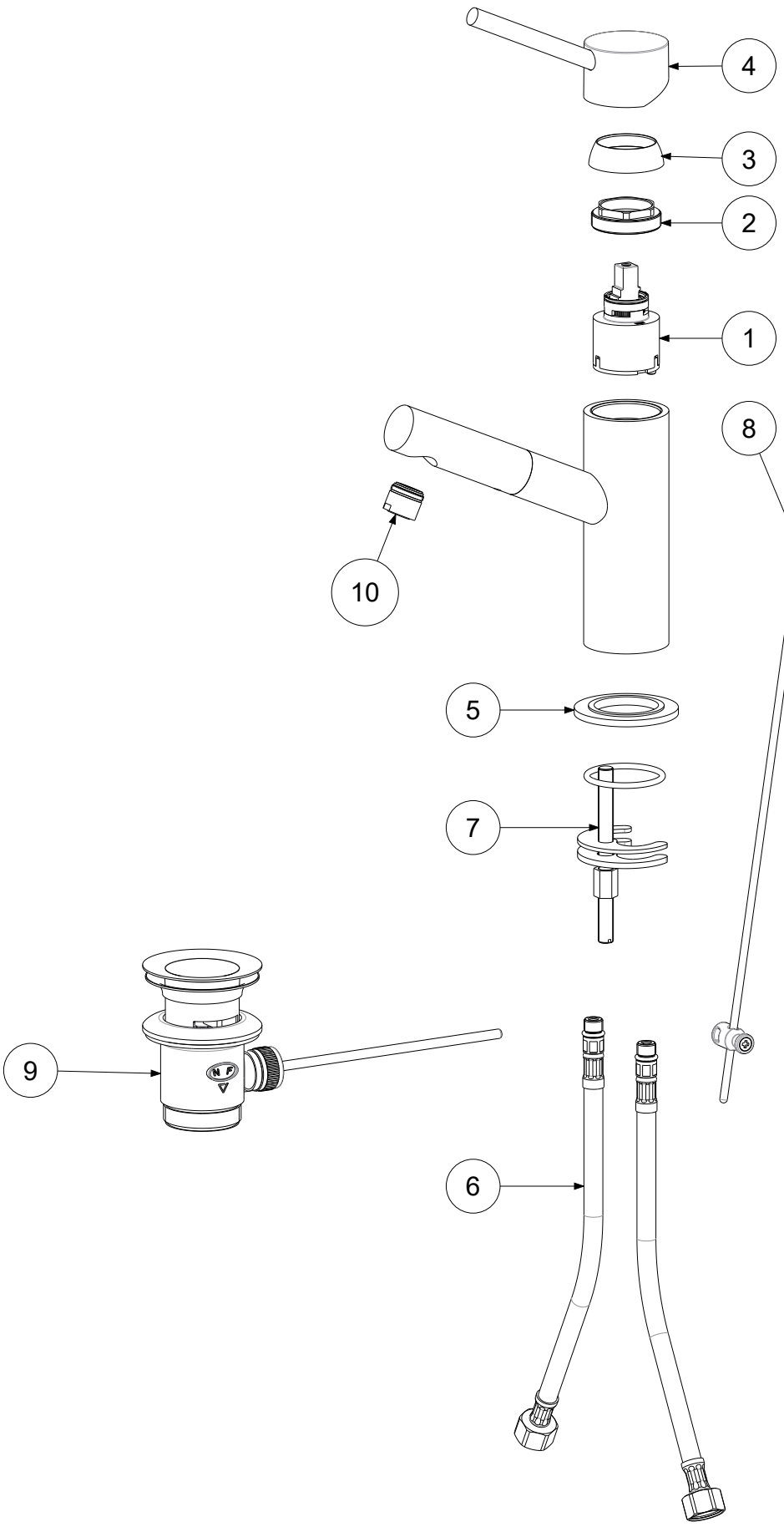

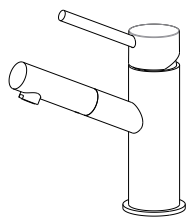

APPROVATO: *Approved:*			A3	SCALA *Scale*	0,300	MATERIALE *Material*	VARI
DISEGNATO: *Design:*	Gaboardi	13/10/2020		UNITA' *Unit*	mm	SERIE *Range*	BIRILLO
paffoni	DESCRIZIONE - *Description:* Miscelatore lavabo S/A 1'1/4 BIRILLO *Wash basin mixer with 1"1/4G pop up waste*						
	FOGLIO - *Sheet:*	Ricambi		CODICE - *Part Number:*		**BI075CR**	

La Rubinetteria PAFFONI si riserva a termini di legge la proprietà del presentedisegno con divieto di riprodurlo o comunicarlo a terzi senza autorizzazione - *Rubinetteria Paffoni reserves the ownership of this drawing by law with the prohibition of reproducing it or communicating it to third parties without authorization*