P *Item*	CODICE *Code*	DESCRIZIONE *Designation*
1	ZRAC002..	Raccordo G3/4" con OR
2	ZSED001..	Sede per miscelatori a parete
3	ZCAL003..	Calotta 3/4" per miscelatore a parete
4	ZA91103R	Cartuccia Ø35mm con distributore
5	ZGHI003	Ghiera fermacartuccia
6	ZCAP010..	Cappuccio sottoleva in ABS
7	ZLEV040..	Leva clinica con inserto Pinguino-Apollo con bottone e grano
8	ZECC003	Eccentrico con rosone 1/2" x 3/4"
9	ZCANA012..	Canna tubo S d18 cm.20 c/aer.
10	ZAER001..	Aeratore Ø22x1F

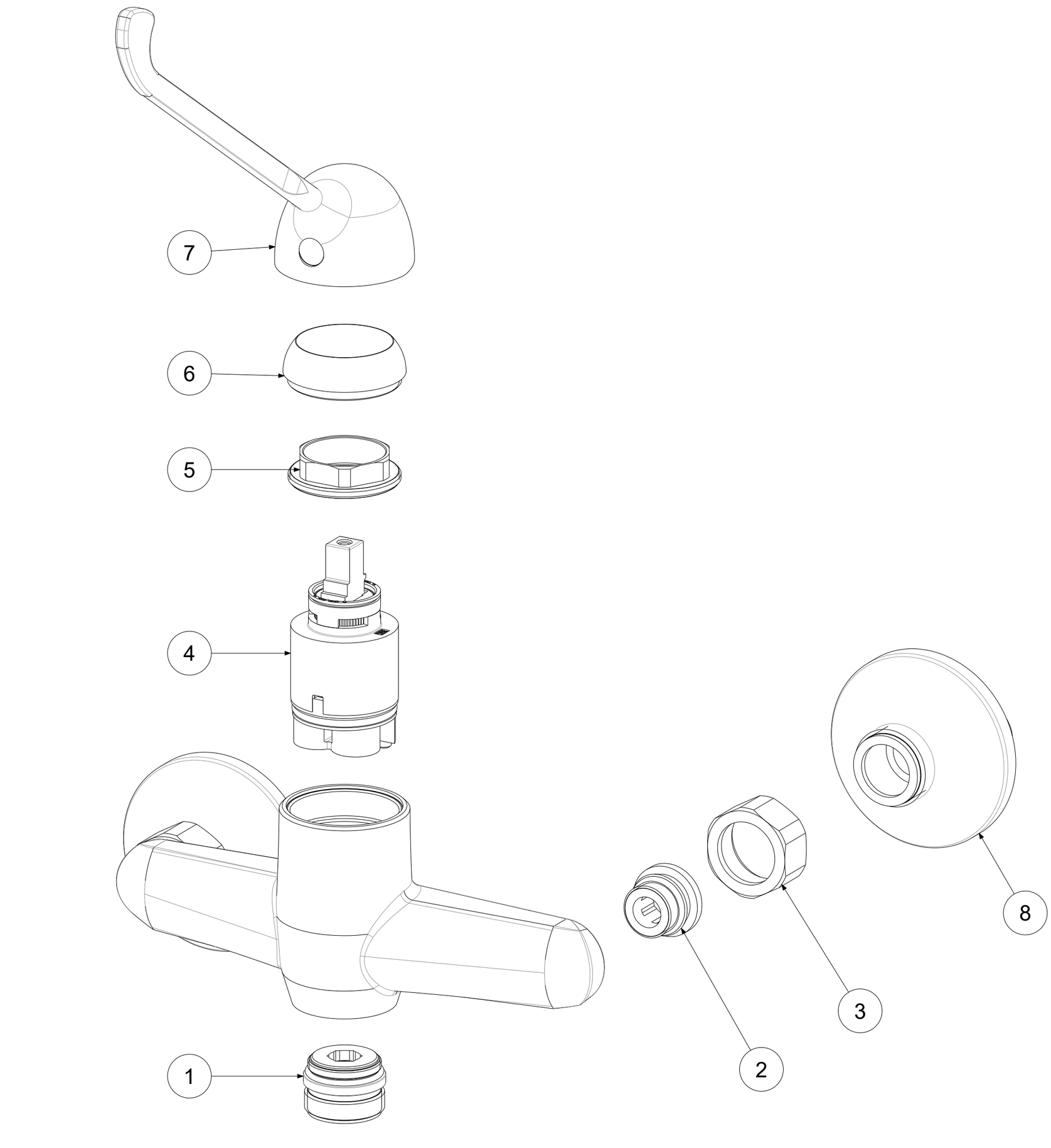

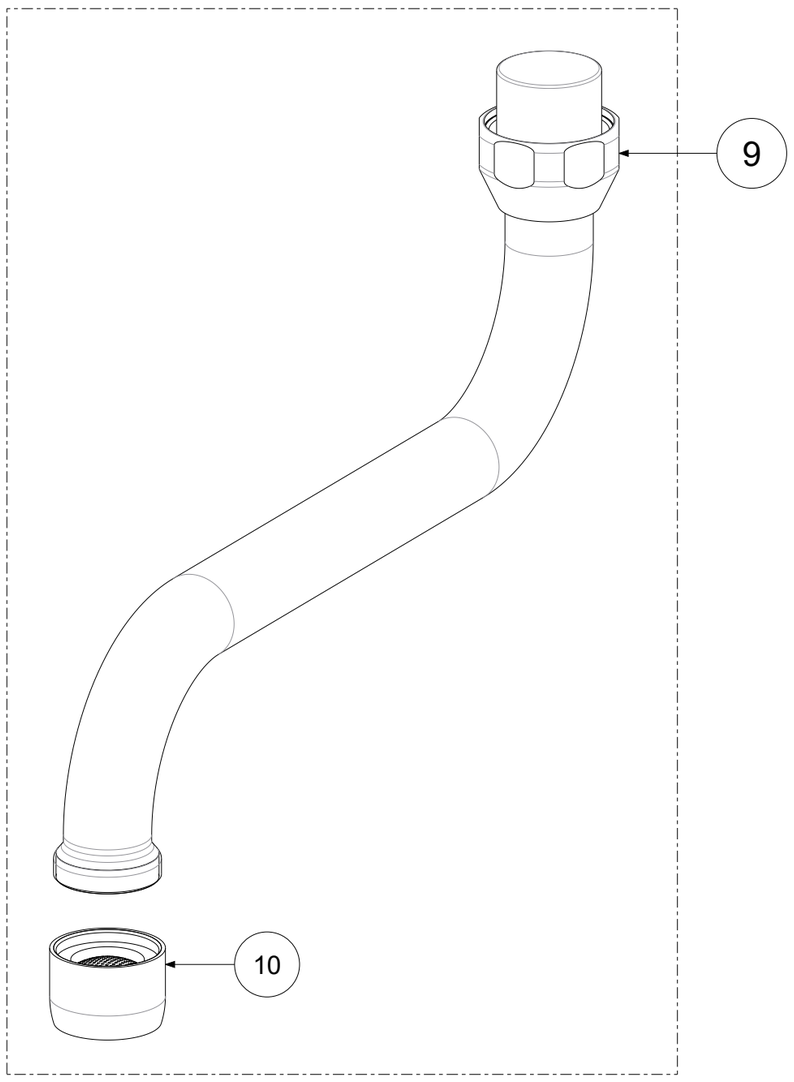

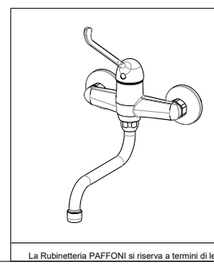

APPROVATO: *Approved:*			A2	SCALA *Scale*	1:1,25	MATERIALE *Material*	VARI
DISEGNATO: *Design:*	Bertoli	21/04/2021		UNITA' *Unit*	mm	SERIE *Range*	Apollo3
paffoni	DESCRIZIONE - *Description:* Mix lavello muro canna S D18 con leva clinica PI APOLLO 3 *Wall sink mixer APOLLO 3*						
	FOGLIO - *Sheet:*		Ricambi		CODICE - *Part Number:*		**APM3364CR**

La Rubinetteria PAFFONI si riserva a termini di legge la proprietà del presentedisegno con divieto di riprodurlo o comunicarlo a terzi senza autorizzazione - *Rubinetteria Paffoni reserves the ownership of this drawing by law with the prohibition of reproducing it or communicating it to third parties without authorization*