| P<br>*Item* | CODICE<br>*Code* | DESCRIZIONE<br>*Designation* |
|---|---|---|
| 1 | ZSET001 | Set Gaco/antifrizione |
| 2 | ZBAS011.. | Basetta ottone |
| 3 | ZA91104R | Cartuccia miscelatore D.35 s/distributore CON REGOLAZIONE |
| 4 | ZGHI003 | Ghiera fermacartuccia |
| 5 | ZCAP010.. | Cappuccio sottoleva in ABS |
| 6 | ZLEV145.. | Leva Clinica RED |
| 7 | ZAER002.. | Aeratore 24x1 |
| 8 | ZFIS054 | Set fissaggio |
| 9 | ZACC258 | Rinforzo triangolare ABS per fissaggio |
| 10 | ZFLX001.. | Set flex inox 3/8" cm.35 c/guar. |

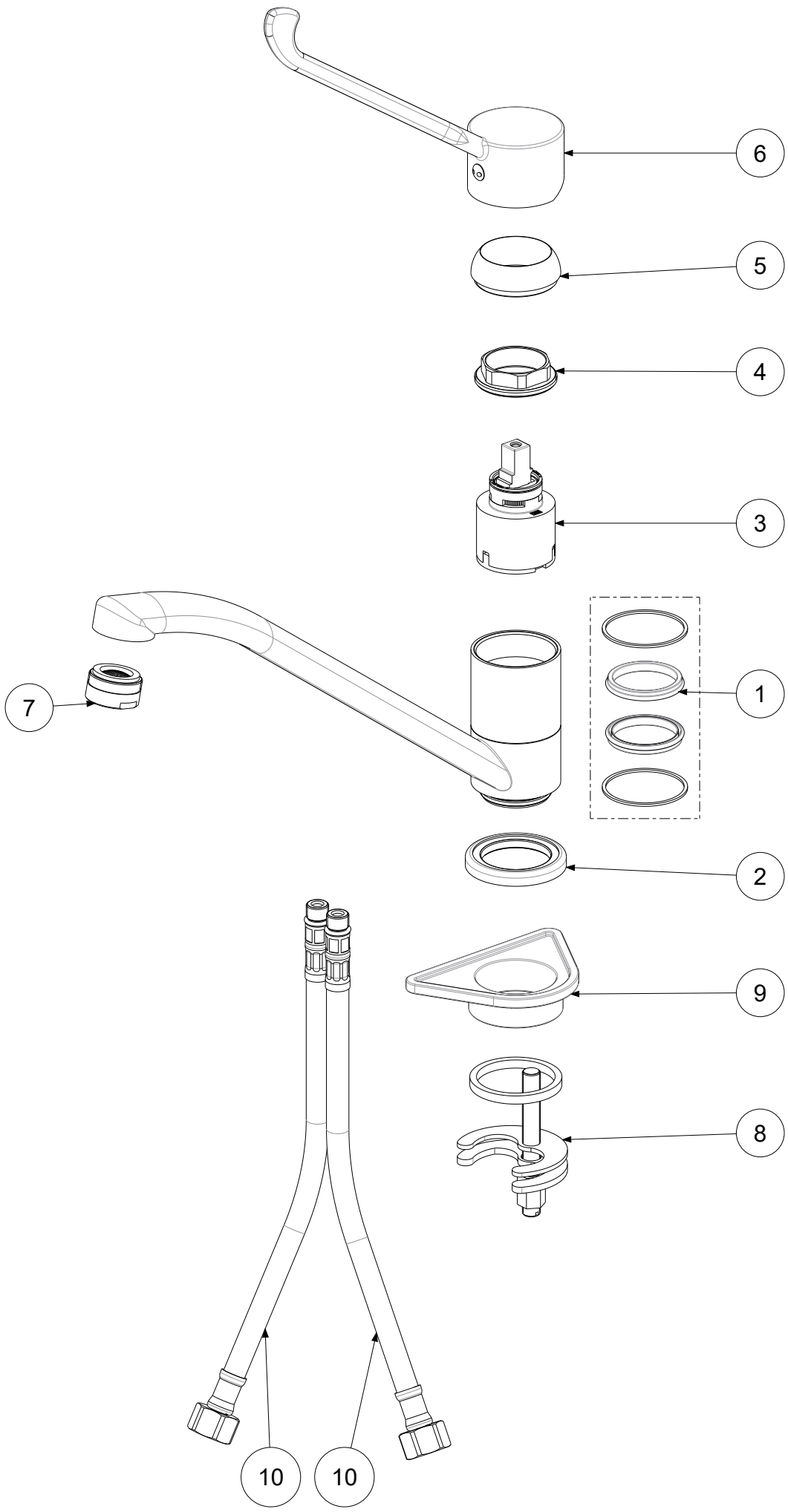


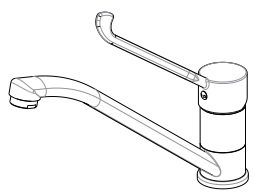

| | | | | | | | |
|---|---|---|---|---|---|---|---|
| APPROVATO:<br>*Approved:* | | | A3 | SCALA<br>*Scale* | 1:2,5 | MATERIALE<br>*Material* | VARI |
| DISEGNATO:<br>*Design:* | Bertoli | 22/04/2021 | | UNITA'<br>*Unit* | mm | SERIE<br>*Range* | Apollo3 |
| | | DESCRIZIONE - *Description:*<br>Mix lavello monoforo con leva clinica Red APOLLO 3<br>*One hole sink mixer APOLLO 3* | | | | | |
| | | FOGLIO - *Sheet:* | Ricambi | CODICE - *Part Number:* | | **APM3303CR** | |

La Rubinetteria PAFFONI si riserva a termini di legge la proprietà del presentedisegno con divieto di riprodurlo o comunicarlo a terzi senza autorizzazione - *Rubinetteria Paffoni reserves the ownership of this drawing by law with the prohibition of reproducing it or communicating it to third parties without authorization*