P *Item*	CODICE *Code*	DESCRIZIONE *Designation*
1	ZA91103R	Cartuccia Ø35mm con distributore
2	ZGHI003	Ghiera fermacartuccia
3	ZCAP010..	Cappuccio sottoleva in ABS
4	ZLEV002..	Leva completa Apollo metallo
5	ZAER006..	Snodo con aeratore
6	ZAER002..	Aeratore 24x1
7	ZBAS038..	Basetta con o-ring
8	ZFIS004	Set fissaggio
9	ZFLX001..	Set flex inox 3/8" cm.35 c/guar.
10	ZAST009	Asta piegata Ø4mm + pomolo + snodino + OR
11	ZAST023..	Snodino per asta scarico
12	ZSCA001..	Standard pop-up wast 1"G

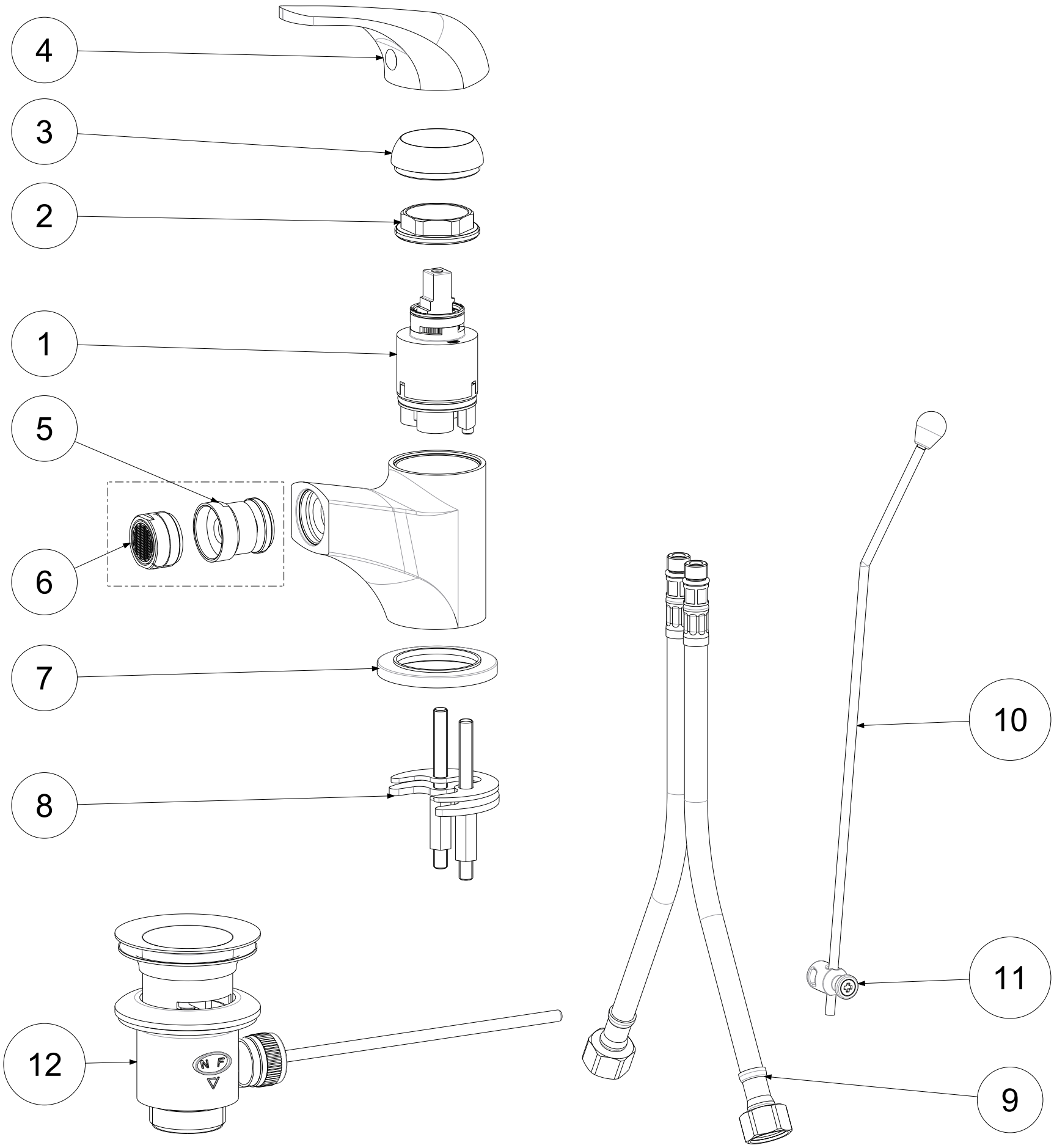

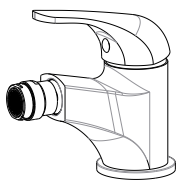

APPROVATO: *Approved:*			A3	SCALA *Scale*	0,500	MATERIALE *Material*	VARI
DISEGNATO: *Design:*	Giampani	01/04/2019		UNITA' *Unit*	mm	SERIE *Range*	APOLLO
paffoni	DESCRIZIONE - *Description:* Miscelatore bidet S/A 1" *Bidet mixer with 1" P.U.W. metal lever*						
	FOGLIO - *Sheet:*	Ricambi		CODICE - *Part Number:*		**APM130CR**	

La Rubinetteria PAFFONI si riserva a termini di legge la proprietà del presentedisegno con divieto di riprodurlo o comunicarlo a terzi senza autorizzazione - *Rubinetteria Paffoni reserves the ownership of this drawing by law with the prohibition of reproducing it or communicating it to third parties without authorization*