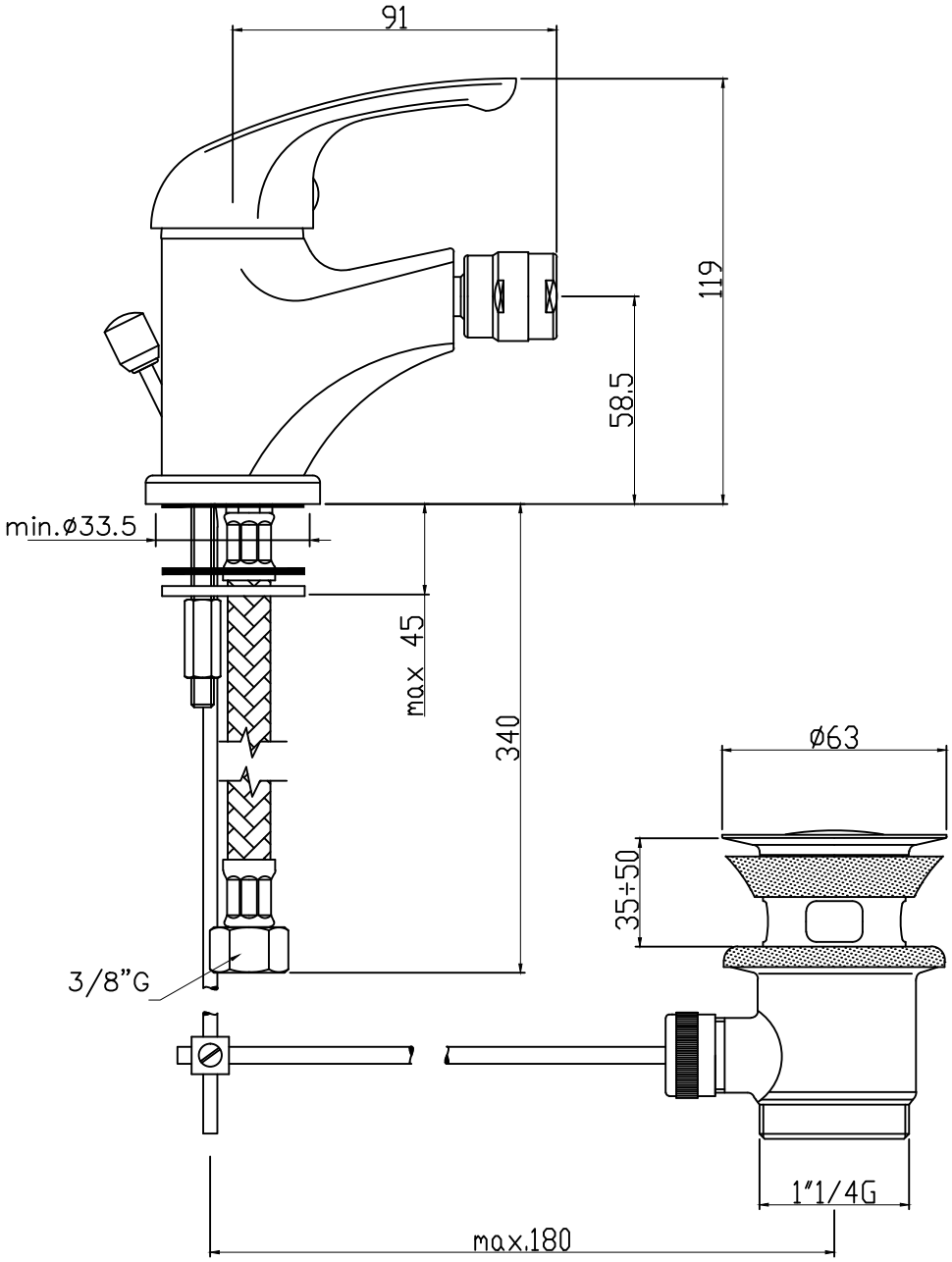

SMUSSI NON QUOTATI	RAGGI NON QUOTATI	RUGOSITA' R=IN µm			PESO		MATERIALE	FORMATO
		√	√	√	GRUPPO TECNICI		VARI	A2
REVISIONE REV.	A	B	C	D	E	F	G	H	SOSTITUISCE		DATA
DATA											FIRMA
NOME									SOSTITUITO DA		DATA
											FIRMA

	DISEGNATO	CONTROLLATO	APPROVATO	VERIF. NORME	QUOTE SENZA INDICAZIONE DI TOLLERANZA	SCALA
DATA	10/09/2010				Tolleranza generale ± 0.1	1:1
NOME	ALTEA G.					

DESCRIZIONE

Miscelatore bidet S/A 1"1/4 t.host. ARCOMIX 3

SERIE: ARCOMIX3

CODICE N°: A3135CR

La Rubinetteria PAFFONI si riserva a termini di legge la proprietà del presente disegno con divieto di riprodurlo o comunicarlo a terzi senza autorizzazione