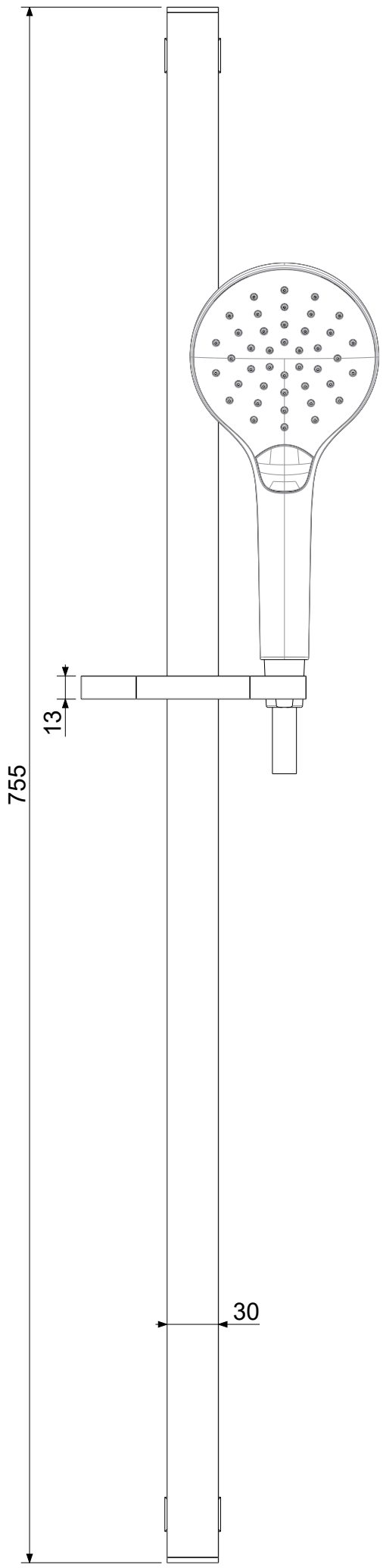

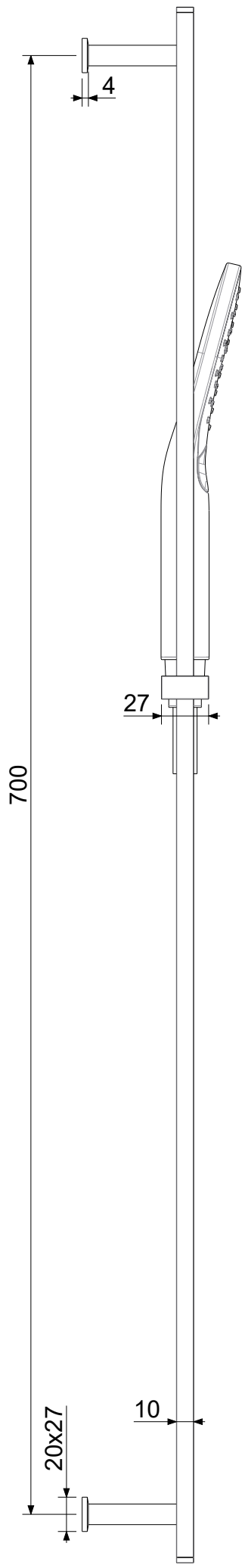

APPROVATO: *Approved:*			A3	SCALA *Scale*	1:3,333	MATERIALE *Material*	VARI
DISEGNATO: *Design:*	Bertoli	25/02/2021		UNITA' *Unit*	mm	SERIE *Range*	

DESCRIZIONE - *Description:*

Saliscendi CITY Sofia (asta Quadra L75cm +doc.Sofia+fx.SILVER)
City sliding rail shower set

FOGLIO - *Sheet:*	Tencico	CODICE - *Part Number:*	**ZSAL147CRAG**
		PROGETTO - *Project:*	

La Rubinetteria PAFFONI si riserva a termini di legge la proprietà del presentedisegno con divieto di riprodurlo o comunicarlo a terzi senza autorizzazione - *Rubinetteria Paffoni reserves the ownership of this drawing by law with the prohibition of reproducing it or communicating it to third parties without authorization*