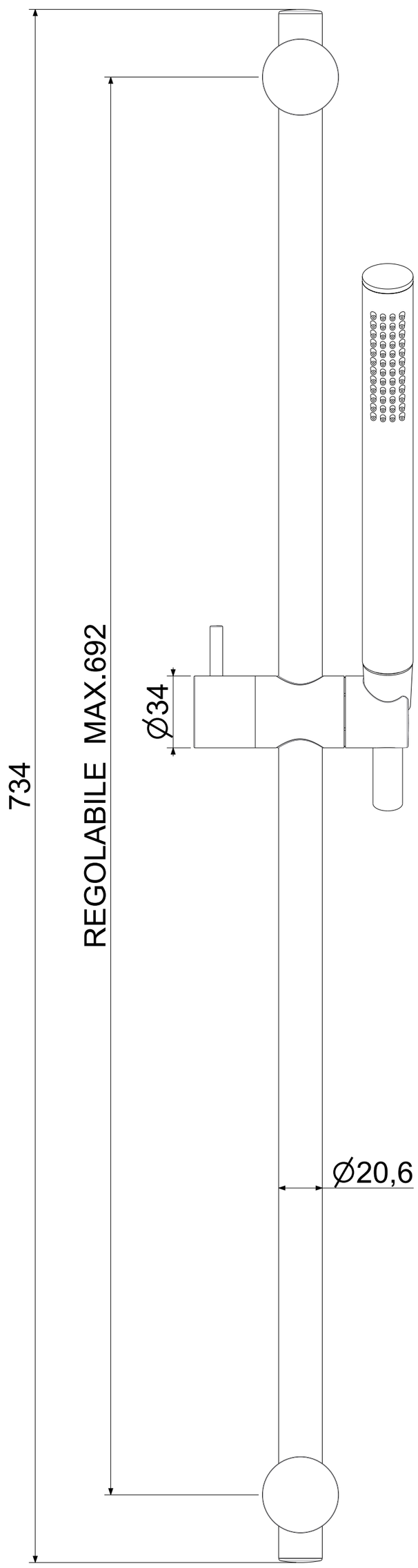

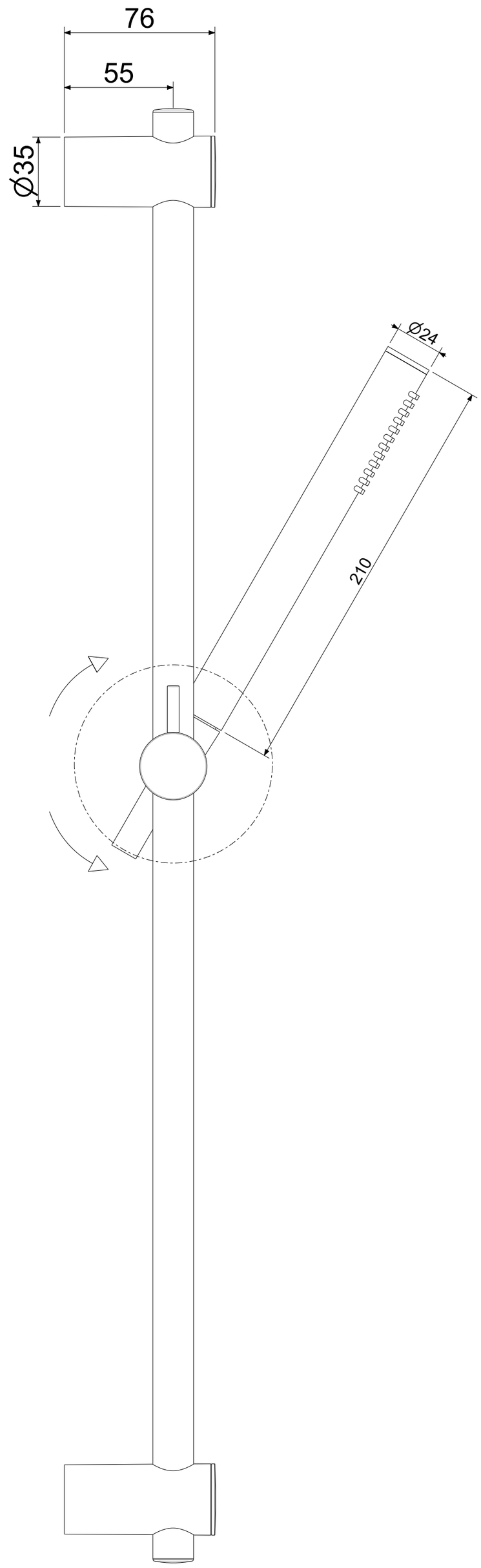

APPROVATO: *Approved:*			A2	SCALA *Scale*	1:2	MATERIALE *Material*	VARI
DISEGNATO: *Design:*	Bertoli	03/03/2025		UNITA' *Unit*	mm	SERIE *Range*	MASTER
	DESCRIZIONE - *Description:*						
	Saliscendi MASTER (asta Majorca D20.5 L73cm+doccia Master+flxSILVER)						
	FOGLIO - *Sheet:*		TECNICO		CODICE - *Part Number:*		**ZSAL122CRAG**
					PROGETTO - *Project*		--

La Rubinetteria PAFFONI si riserva a termini di legge la proprietà del presentedisegno con divieto di riprodurlo o comunicarlo a terzi senza autorizzazione - *Rubinetteria Paffoni reserves the ownership of this drawing by law with the prohibition of reproducing it or communicating it to third parties without authorization*