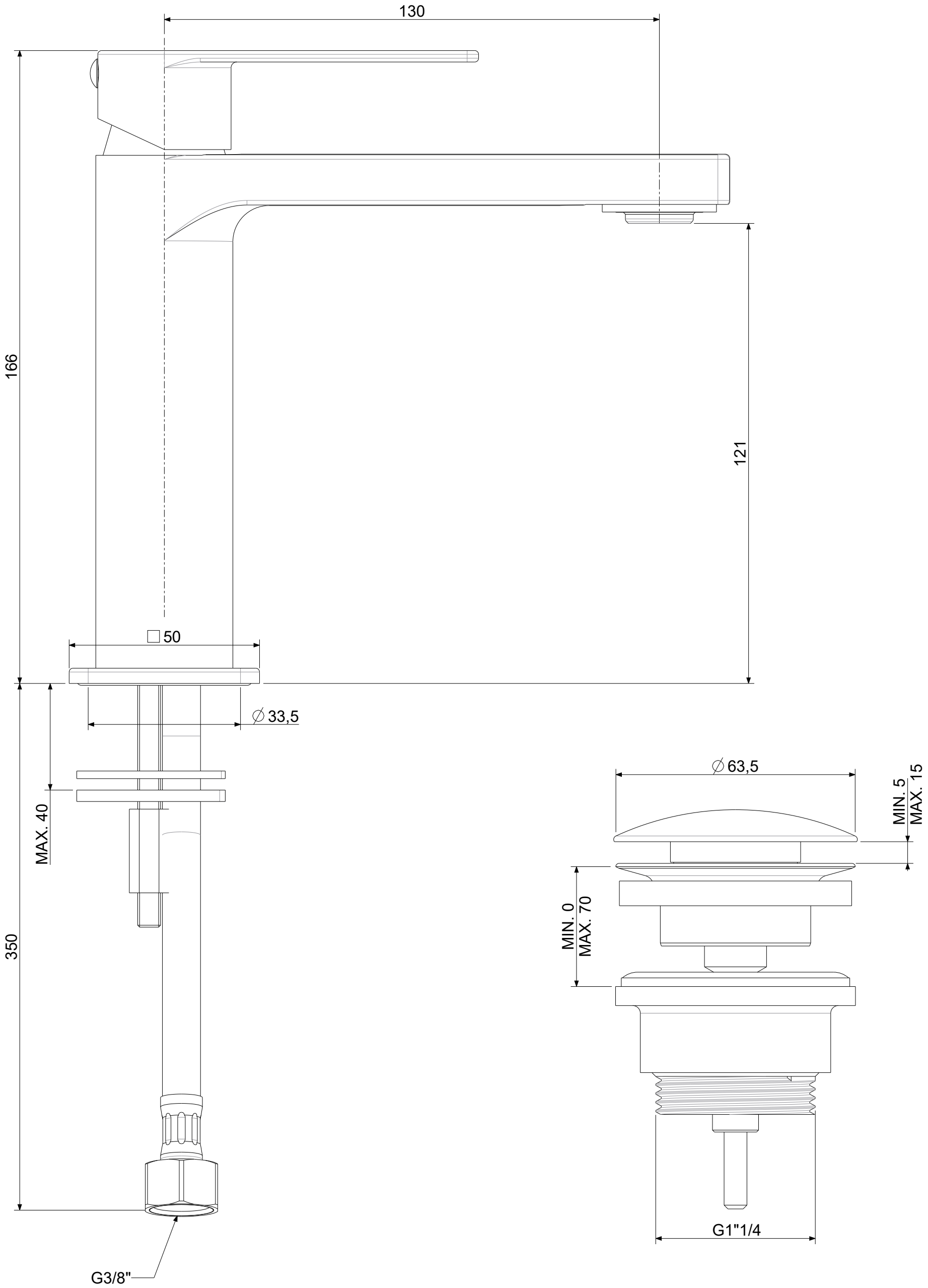

APPROVATO: *Approved:*			A3	SCALA *Scale*	1,000	MATERIALE *Material*	VARI
DISEGNATO: *Design:*	Giampani	27/11/2017		UNITA' *Unit*	mm	SERIE *Range*	TANGO

DESCRIZIONE - *Description:*

Miscelatore lavabo scarico Clik-Clak (ZSCA050)

FOGLIO - *Sheet:*	Tecnico	CODICE - *Part Number:*	**TA071KCR**
		PROGETTO - *Project:*	

La Rubinetteria PAFFONI si riserva a termini di legge la proprietà del presentedisegno con divieto di riprodurlo o comunicarlo a terzi senza autorizzazione - *Rubinetteria Paffoni reserves the ownership of this drawing by law with the prohibition of reproducing it or communicating it to third parties without authorization*