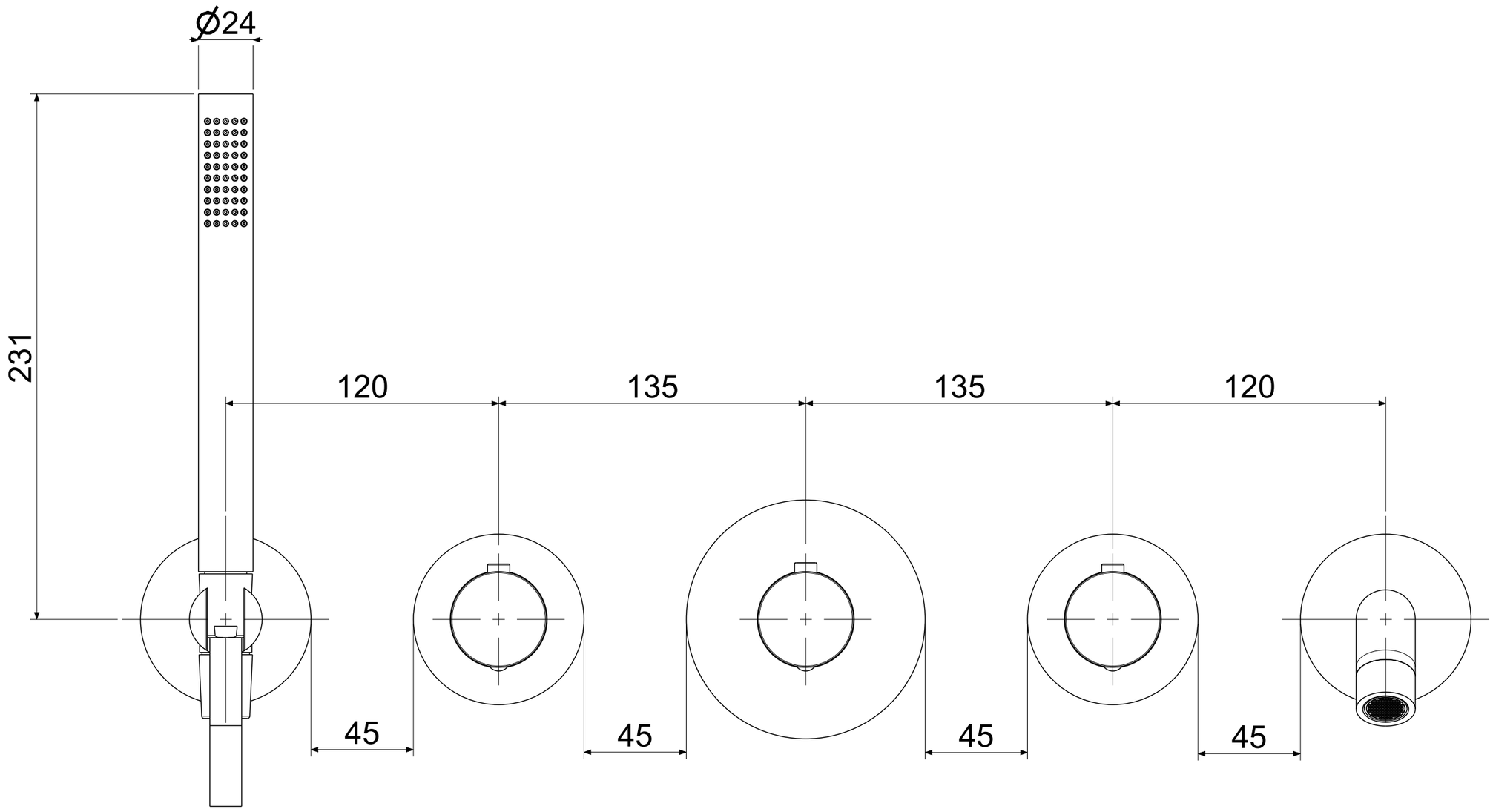

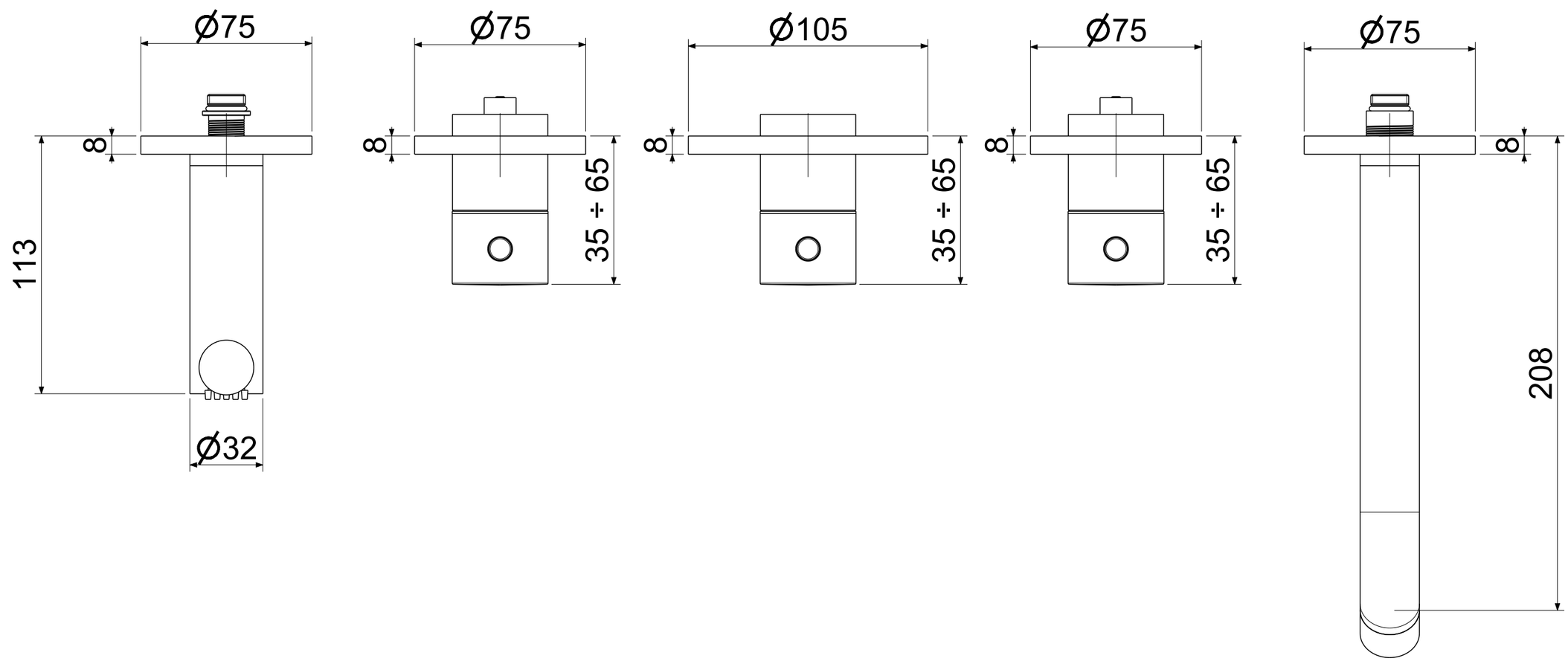

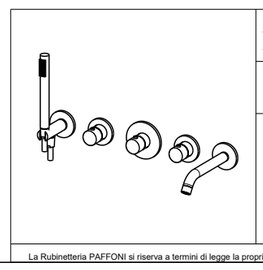

APPROVATO: *Approved:*			A2	SCALA *Scale*	0,500	MATERIALE *Material*	VARI
DISEGNATO: *Design:*	Gaboardi	01/07/2020		UNITA' *Unit*	mm	SERIE *Range*	Modular
	DESCRIZIONE - *Description:*						
	Set est. termo. incasso doccia-vasca 2 funzioni c-set doccia+bocca erogazione						
	FOGLIO - *Sheet:*		Tecnico	CODICE - *Part Number:*		**MDE001CR**	
				PROGETTO - *Project*		020-PR203-F7	

La Rubinetteria PAFFONI si riserva a termini di legge la proprietà del presentedisegno con divieto di riprodurlo o comunicarlo a terzi senza autorizzazione - *Rubinetteria Paffoni reserves the ownership of this drawing by law with the prohibition of reproducing it or communicating it to third parties without authorization*