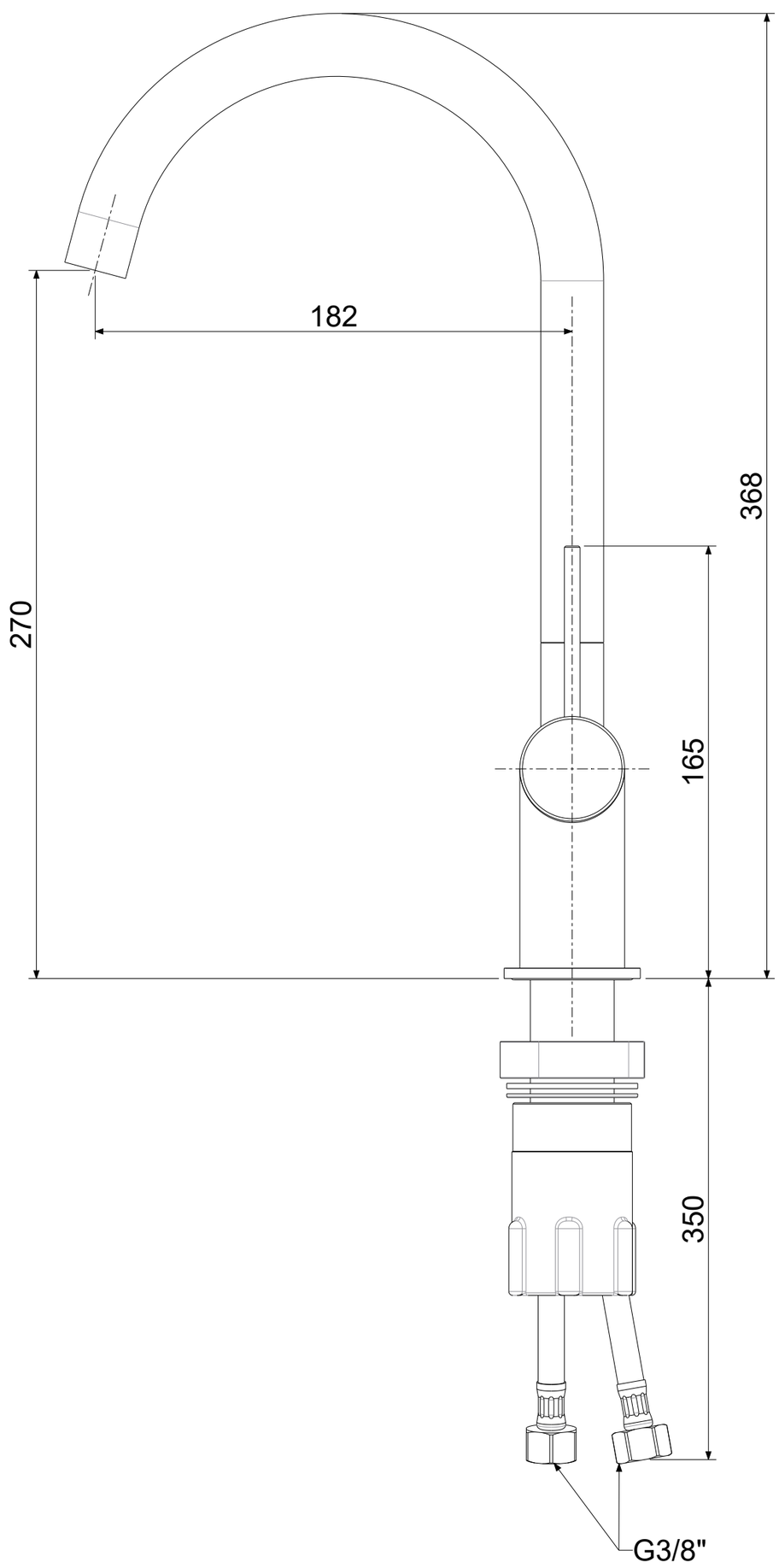

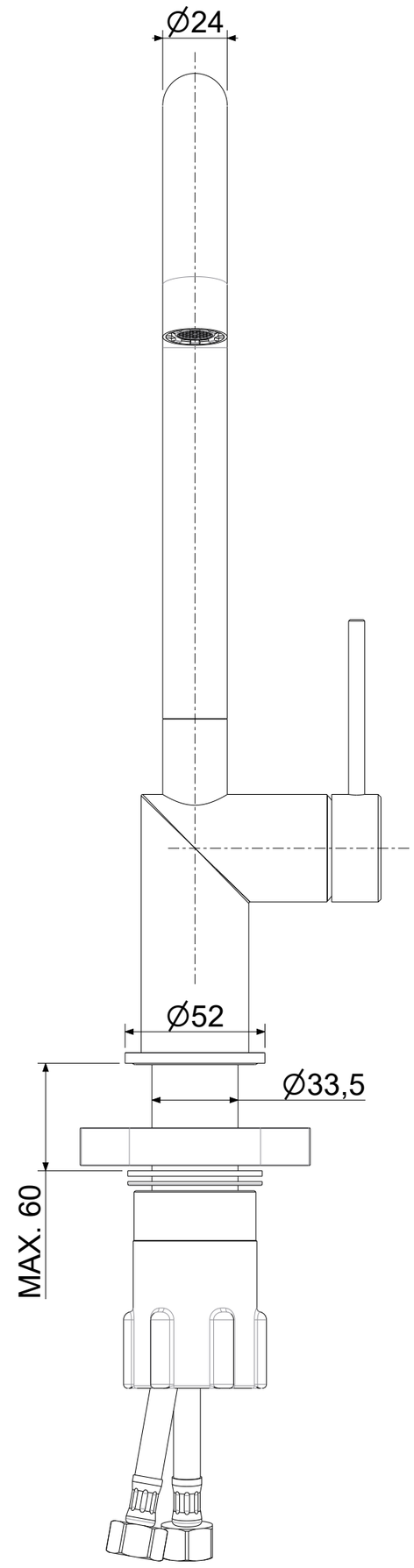

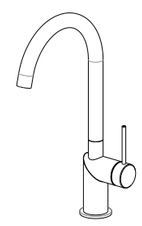

APPROVATO: *Approved:*			A2	SCALA *Scale*	1:2	MATERIALE *Material*	VARI
DISEGNATO: *Design:*	Bertoli	10/06/2025		UNITA' *Unit*	mm	SERIE *Range*	INOX 316
paffoni	DESCRIZIONE - *Description:*						
	Misc. monocomando lavello laterale acciaio s/flex c/fiss. INOX 316						
	FOGLIO - *Sheet:*	Tecnico		CODICE - *Part Number:*		**INOX180AC**	
				PROGETTO - *Project*		--	

La Rubinetteria PAFFONI si riserva a termini di legge la proprietà del presentedisegno con divieto di riprodurlo o comunicarlo a terzi senza autorizzazione - *Rubinetteria Paffoni reserves the ownership of this drawing by law with the prohibition of reproducing it or communicating it to third parties without authorization*